ZIPPER MASCHINEN GmbH
Gewerbepark 8 | 4707 Schlüsslberg | AUSTRIA
Tel. +43 - 7248 / 61116-700 |
Fax +43 / 7248 - 61116-720
info@ zipper-maschinen.at, www.zipper-maschinen.at

INSTRUKCJA OBSŁUGI

ZI-RAM80C

EAN : 912003923177 8

Przed pierwszym uruchomieniem przeczytać i przestrzegać wskazówek znajdujących się w instrukcji i na maszynie!

UWAGA: Sprawdzać olej hydrauliczny (SF 14W40)!

1 SPIS TREŚCI

2 TECHNIKA 4
2.1 Elementy 4
2.2 Zakres dostawy 5
2.3 Dane Techniczne 6
3 PRZEDMOWA 7
4 BEZPIECZEŃSTWO 8
4.1 Użytkowanie zgodne z przeznaczeniem 8
4.2 Wskazówki bezpieczeństwa 8
4.3 Szczególne ryzyka i niebezpieczeństwa podczas pracy ze stopą wibracyjną 10
5 PIERWSZE URUCHOMIENIE 12
5.1 Czynności przed pierwszym uruchomieniem 12
5.1.1 Kontrola poziomu oleju 12
5.1.2 Kontrola oleju stopy wibracyjnej 13
5.1.3 Kontrola paliwa 14
6 OBSŁUGA 15
6.1 Włączanie i wyłączanie 15
6.1.1 Zimny rozruch 15
6.1.2 Gorący rozruch 16
6.1.3 Wyłączanie 17
6.2 Właściwa praca 18
6.2.1 Ubijanie 19
7 KONSERWACJA 20
7.1 Plan konserwacji 20
7.2 Wymiana oleju silnikowego 21
7.3 Wymiana oleju stopy wibracyjnej 21
7.4 Wymiana stopy 22
7.5 Czyszczenie filtra powietrza 22
7.6 Czyszczenie świecy zapłonowej 23
7.7 Transport 23
7.7.1 Kółka transportowe 23

7.8 Magazynowanie 24
7.9 Utylizacja 24
8 USUWANIE USZKODZEŃ 25
9 CZĘŚCI ZAMIENNE 26
9.1 Zamawianie części zamiennych 26
9.2 Rysunek eksplozyjny 27
10 DEKLARACJA ZGODNOŚCI 31
11 GWARANCJA 32

2 TECHNIKA

2.1 Elementy

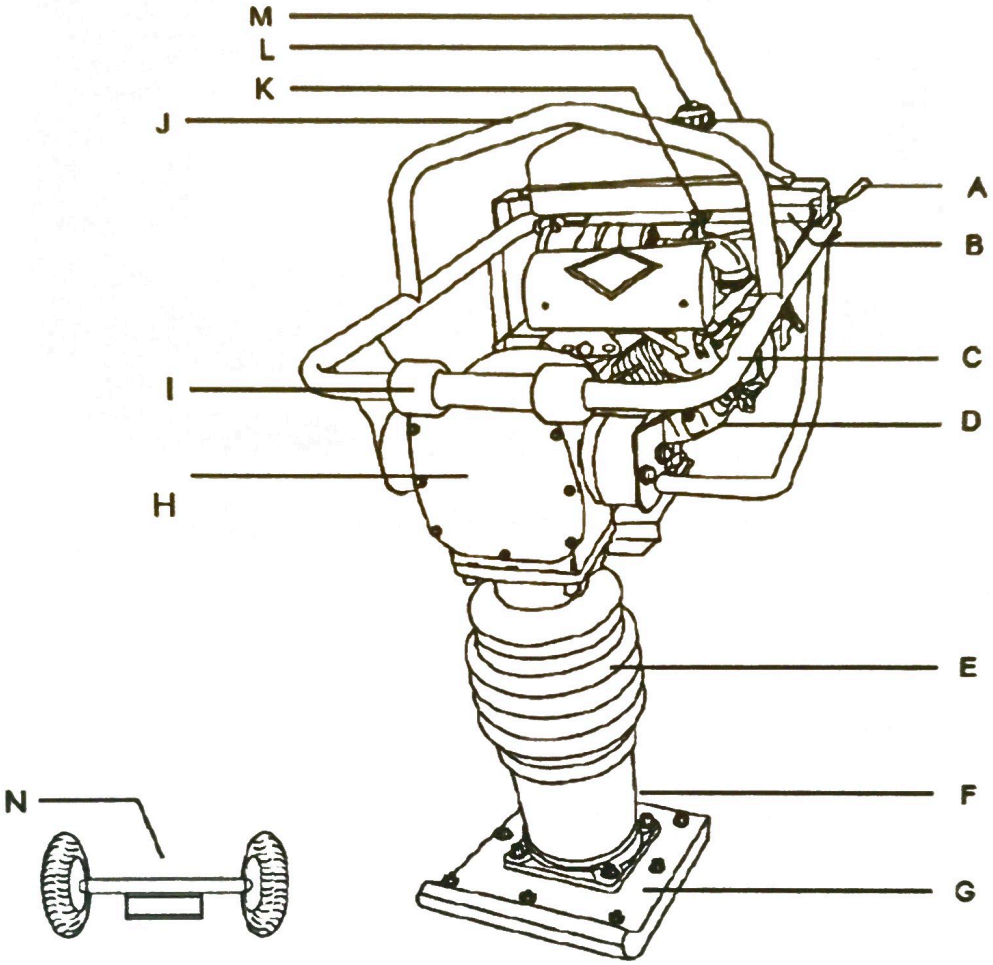

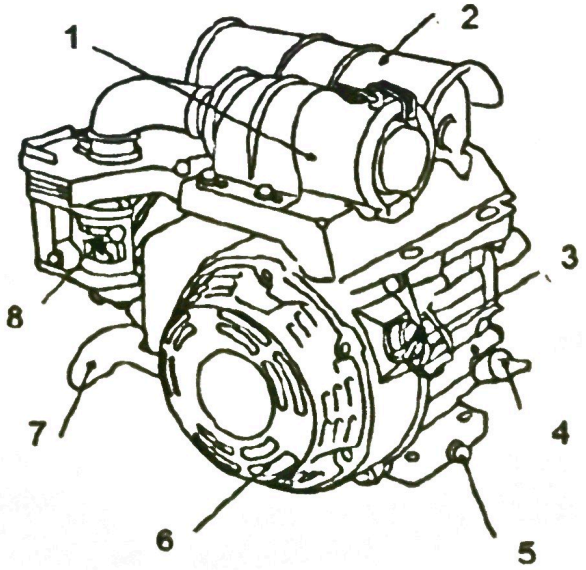

ZI-RAM80C	
A	Dźwignia przepustnicy gazu
B	Ramie prowadzące
C	Rama ochronna
D	Silnik napędowy
E	Podstawa stopy
F	Wziernik oleju
G	Stopa wibracyjna
H	Górna część stopy
I	Pałąk bezpieczeństwa
J	Dźwignia transportowa
K	Kran paliwa
L	Pokrywa zbiornika
M	Zbiornik na paliwo
N	Koła transportowe
1	Filtr powietrza
2	Tłumik
3	Zapłon
4	Śruba oleju z prętem wskaźnika oleju
5	Korek spustowy oleju
6	Rozrusznik nawrotny
7	Uchwyt rozrusznika
8	Dławik

Zastrzega się prawo do zmian technicznych!

2.2 Zakres dostawy

Po otrzymaniu maszyny upewnić się, czy dostarczone zostały wszystkie części, oraz czy nie są one uszkodzone. Uszkodzenia lub braki należy zgłosić sprzedającemu lub spedytorowi. Widoczne uszkodzenia powstałe podczas transportu muszą zostać odpowiednio zgłoszone na liście przewozowym.

2.3 Dane Techniczne

ZI-RAM80C		
Silnik/Napęd	Spec.	1-cylindrowy, 4-taktowy, spalinowy OHV
Paliwo	Spec.	Bezołowiowe
Zbiornik paliwa	cm^3	2700
Moc silnika	kW	4,8
Maks. obroty silnika	min^{-1}	3600
Długość płyty	mm	360
Szerokość płyty	mm	285
Siła ubijania	kN	10
Uderzenia/minutę	vpm	600-700
Prędkość robocza	m/min	10-13
Poziom wibracji	m/s^2	16,25
Wysokość stopki	mm	40-65
Maks. dopuszczalne nachylenie	°	15
Poziom mocy akustycznej L_{WA}	dB(A)	108
Waga	kg	80
Wymiary	mm	730 x 435 x 1080

3 PRZEDMOWA

DRODZY KLIENCI!

Instrukcja ta zawiera ważne informacje odnośnie obsługi stopy wibracyjnej ZI-RAM80C firmy ZIPPER.

Handlowa nazwa urządzenia zastąpiona została w tej instrukcji słowem „maszyna" (zobacz stronę tytułową).

Instrukcja maszyny jest częścią maszyny i nie można jej nigdy wyrzucić. Należy ją przechowywać w pobliżu maszyny i w razie konieczności przekazać ją osobie trzeciej.

Należy przestrzegać wskazówek dotyczących bezpieczeństwa!

Przed uruchomieniem maszyny należy przeczytać uważnie tą instrukcję. Dzięki temu uniknie się pomyłek podczas pracy oraz ewentualnych uszkodzeń maszyny. Zawsze należy przestrzegać wskazówek dotyczących bezpieczeństwa. Nieprzestrzeganie ich może doprowadzić do poważnych urazów ciała.

Poprzez ciągły rozwój produktu, niektóre rysunki i treści mogą się różnić. Gdyby zauważyli Państwo jakiś błąd, proszę się z nami skontaktować.

Zastrzega się prawo wprowadzania zmian technicznych!

Prawa autorskie

© 2014

Dokument ten jest chroniony prawami autorskimi. Jakiekolwiek nieautoryzowane powielanie, tłumaczenie lub wykorzystanie zdjęć, ilustracji i tekstu niniejszej instrukcji, będzie prawnie ścigane – jurysdykcja znajduje się Linz lub odpowiedzialny za 4707 Schlüsslberg sąd.

ADRESY OBSŁUGI KLIENTA

Z.I.P.P.E.R MASCHINEN GmbH
Gewerbepark 8
A-4707 Schlüsslberg
Tel 0043 (0) 7248 61116 - 700
Fax 0043 (0) 7248 61116 – 720
info@zipper-maschinen.at

4 BEZPIECZEŃSTWO

4.1 Użytkowanie zgodne z przeznaczeniem

Zagęszczarki ZI-RP120GY używać wyłącznie do poniższych czynności, stosując się do zawartych w tej instrukcji wskazówek i znaków bezpieczeństwa:

Ubijania grobów

Robót zimnych

Budowa dróg

Obróbka terenu

Ubijanie kostki brukowej

Używanie maszyny w niedozwolony sposób lub nie przestrzeganie zawartych w tej instrukcji wskazówek, skutkuje unieważnieniem wszystkich roszczeń odszkodowawczych od firmy ZIPPER GmbH.

Jakiekolwiek zmiany czy manipulacje maszyny skutkują również wygaśnięciem wszystkich warunków gwarancji.

4.2 Wskazówki bezpieczeństwa

Zawsze wymieniać znaki ostrzegawcze i/lub naklejki, które są nieczytelne, lub które zostały usunięte!
Zawsze przestrzegać wszystkich wskazówek, które są zamocowane na maszynie.

Najważniejszym czynnikiem zapewniającym odpowiednie bezpieczeństwo podczas pracy jest zdrowy rozsądek człowieka. Dobra ochrona przed urazami jest najlepsza. Niniejsza lista ogólnych środków ostrożności nie obejmuje wszystkich możliwych zagrożeń, ale staraliśmy się podkreślić niektóre z najważniejszych szczegółów. Osoby pracujące z urządzeniem powinny szukać ostrzeżeń i oznakowań zagrożeń, które są umieszczone na urządzeniu, lub wyświetlane w miejscu pracy. Przeczytać, zrozumieć i postępować zgodnie z instrukcjami dotyczącymi bezpieczeństwa.

Zapewnić odpowiednie oświetlenie miejsca pracy!
Zabroniona jest obsługa maszyny po zażyciu leków, alkoholu lub narkotyków!
Maszyna może być obsługiwana wyłącznie przez przeszkolony do tego personel.
Osoby nieupoważnione, w szczególności dzieci, nie mogą zbliżać się do pracującej maszyny

Zabronione jest wspinanie się na maszynę!
Szczególną ostrożność zachowywać, gdy maszyna używana jest na mokrej, nierównej powierzchni!

Poślizgniecie się/upadek to najczęstsze przyczyną poważnych obrażeń lub śmierci.
Uważać na nierównej lub śliskiej powierzchni roboczej.

Możliwe poważne obrazy spowodowane przechyleniem się maszyny!

Ciężkie obrażenia po możliwym upadku.

Maszynę może być obsługiwana wyłącznie przez przeszkolony do tego personel. Osoby nieupoważnione, w szczególności dzieci, nie mogą zbliżać się do pracującej maszyny!

Podczas pracy przy maszynie nie wolno nosić biżuterii, luźnego ubrania, krawatów, długich, rozpuszczonych włosów.

Luźne obiekty mogą zostać wciągnięte przez obracające się części maszyny, co może doprowadzić do urazów!

Podczas pracy nosić odpowiednie wyposażenie zabezpieczające (nauszniki, okulary czy odzież ochronną,...)!

Spaliny mogą zawierać w sobie chemiczne substancje, które mogą wpłynąć na zdrowie. Pracować wyłącznie w pomieszczeniach, gdzie jest dobra wentylacja oraz zawsze zakładać maskę pyłoodporną!

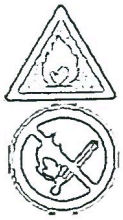

UWAGA: Benzyna jest łatwopalna!
Zabronione jest palenie papierosów podczas tankowania. Nigdy nie nalewać paliwa, gdy silnik i tłumik są nadal gorące.
Tankować na wolnym powietrzu lub w dobrze wentylowanych pomieszczeniach.
Natychmiast sprzątać rozlane paliwo.

Niebezpieczeństwo oparzenia się! Podczas pracy z urządzenia wydobywają się gorące gazy a niektóre części maszyny, jak tłumik i silnik, robią się bardzo gorące.

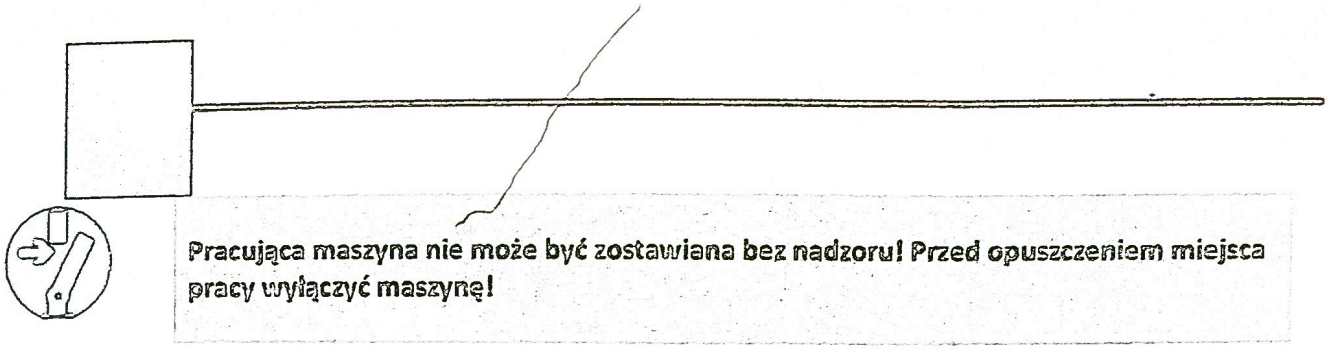

4.3 Szczególne ryzyka i niebezpieczeństwa podczas pracy ze stopą wibracyjną

Zmiażdżenia

Ręce oraz nogi trzymać z dala od poruszających się części, ponieważ mogą one dostać się pod zagęszczarkę. Noszenie obuwia roboczego ze stalowym noskiem minimalizuje niebezpieczeństwo zmiażdżenia stół.

Upewnić się, że podczas przenoszenia i ustawiania urządzenia, operator znajduje się na prostej i stabilnej powierzchni, oraz że podczas pracy maszyna się nie przewróci, przechyli czy ześlizgnie.

Uszczerbek na zdrowi spowodowany wibracjami

Dłuższe używanie zagęszczarki może spowodować zaburzenie krążenia krwi, w szczególności w rękach. Dlatego:

- Regularnie robić sobie przerwy w pracy.
- Nosić odpowiednie rękawice robocze, aby zmniejszyć intensywność wibracji.
- Twardość obrabianego podłoża, osobiste predyspozycje do chorób krążenia i praca w niskich temperaturach zewnętrznych, w znacznym stopniu zmniejsza dopuszczalny okres użytkowania.

Zbyt długi czas pracy może prowadzić do uszkodzenia stawów i układu mięśniowego, zwłaszcza rąk i ramion. Pamiętaj, aby robić przerwy według własnego uznania i ograniczyć całkowity czas pracy, w zależności od **zdrowia i samopoczucia fizycznego**.

Zagrożenia w środowisku pracy

Upewnić się, że ściany wykopu są stabilne i nie zawalą się w wyniku wibracji.

Upewnić się, że pod ubijaną powierzchnią nie przepływa żaden przewód pod napięciem, z gazem lub wodą, które mogą zostać uszkodzone przez wibracje.

Należy zachować ostrożność podczas pracy w pobliżu studzienek lub wykopów. Urządzenie obsługiwane jest wówczas wedle własnego uznania i na własne ryzyko.

Ryzyko poparzenia

Dotknięcie tłumika, układu wydechowego lub innych gorących części maszyny, które nagrzały się podczas dłuższej pracy, może spowodować poważne obrażenia.

Zagrożenie hałasem

Zbyt duży hałas może doprowadzić do uszkodzenia słuchu i częściowej lub trwałej utraty słuchu. Nosić sprawdzone i certyfikowane nauszniki ochronne.

Odzież ochronna

Oprócz wymienionych we wskazówkach ogólnych wytycznych dotyczących bezpieczeństwa stosowania odzieży ochronnej, należy nosić również podczas pracy specjalną odzież ochronną i obuwie, które wykonane są z gorącej mieszanki bitumicznej.

5 PIERWSZE URUCHOMIENIE

WSKAZÓWKA

Sprawdzać maszynę pod kątem kurzu, w szczególności dolną część płyty, tłumika i filtra powietrza. W razie konieczności oczyścić.

Używanie rozpuszczalników, agresywnych chemikaliów lub mleczka do szorowania, może uszkodzić maszynę!

Dlatego:
Podczas czyszczenia używać wyłącznie wody lub łagodnych środków czyszczących!

5.1 Czynności przed pierwszym uruchomieniem

Przeczytać wskazówki bezpieczeństwa, zrozumieć i przestrzegać ich.

Sprawdzić wszystkie nakrętki i śruby. Luźne mogą się poluzować w wyniku powstających wibracji podczas pracy urządzenia, co może doprowadzić do wypadków podczas pracy.

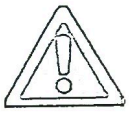

UWAGA!

- **Zbyt niski poziom oleju prowadzi do uszkodzenia silnika i skraca żywotność maszyny.**
- **Wykluczone są roszczenia gwarancyjne, które będą wynikały z niewłaściwej pielęgnacji i konserwacji maszyny!**

5.1.1 Kontrola poziomu oleju

Pojemność zbiornika oleju: 0,6 litra

Rodzaj oleju: SF 15 W-40

- Aby sprawdzić poziom oleju, po wyłączeniu maszyny odczekać 10 minut i ustawić ją na bezpiecznej, prostej i w poziomej pozycji.
- Otworzyć pokrywę, wyjąć z wlewu oleju (4) miarkę i wytrzeć ją do czysta.
- Włożyć miarkę do zbiornika oleju, nie wkręcać jej, i wyjąć z powrotem. Sprawdzić poziom oleju na miarce.
- W razie niskiego poziomu, dolać olej SF 15W40 aż do krawędzi wlewu oleju.

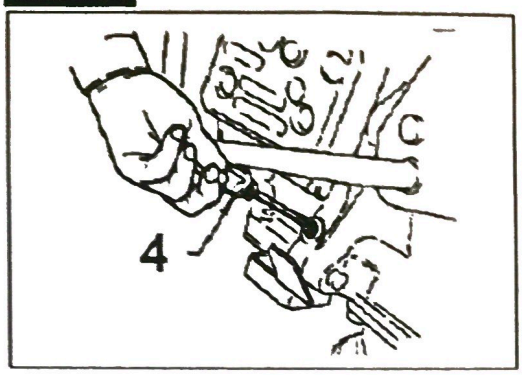

Śruba wskaźnika oleju

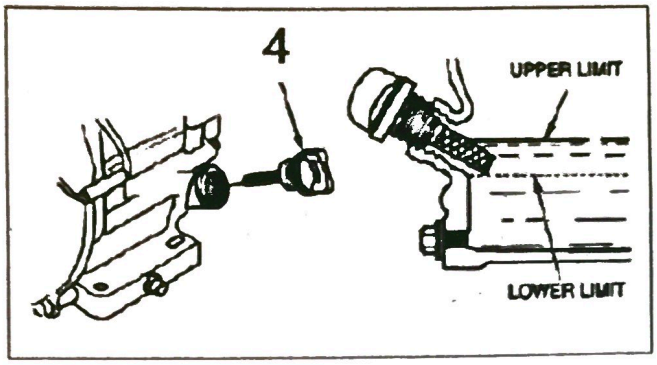

Poziom oleju

5.1.2 Kontrola oleju stopy wibracyjnej

Pojemność zbiornika oleju: 0,8 litra

Rodzaj oleju: SF 15 W-40

- Ustawić stopę na prostej powierzchni.
- Usunąć wszelkie zabrudzenia z wziernika oleju (F).
- Sprawdzić poziom oleju we wzierniki (F). System smarowania stopy jest w porządku, gdy wziernik zapełniony jest w ¾. Gdy nie widać już oleju, konieczne jest jego dolanie.
- Pochylić stopę do przodu, aż urządzenie będzie leżało na ramieniu (I).
- Odkręcić śrubę(F) przy podstawie stopy.
- W razie konieczności dolać oleju (użyć lejka).
- Z powrotem przykręcić śrubę.
- Ustawić maszynę z powrotem w pionie.

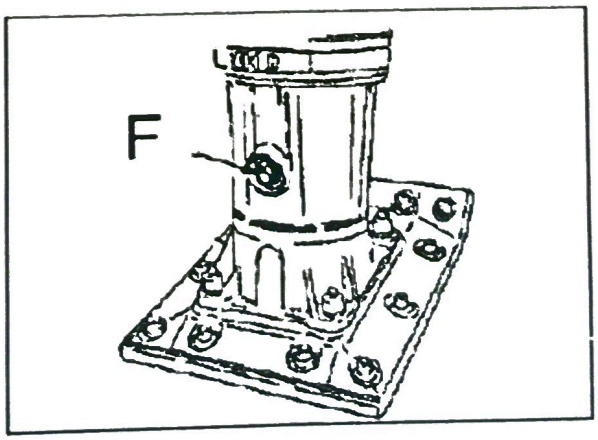

Wziernik poziomu oleju

5.1.3 Kontrola paliwa

Pojemność zbiornika: 2,7 litra

Paliwo: ROZ 95

- Silnik ZI-RAM80C napędzany jest benzyną bezołowiową od 95 oktanów.
- Przestrzegać wszystkich wskazówek bezpieczeństwa dot. Kontroli paliwa.
- Sprawdzać poziom paliwa. W razie konieczności zatankować. Przestrzegać wszystkich wskazówek bezpieczeństwa.
- Tankować wyłącznie z zamontowanym filtrem!

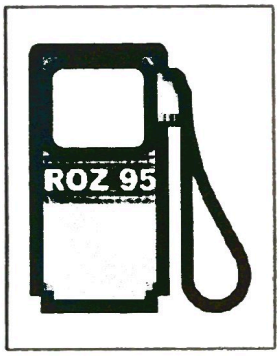

Paliwo

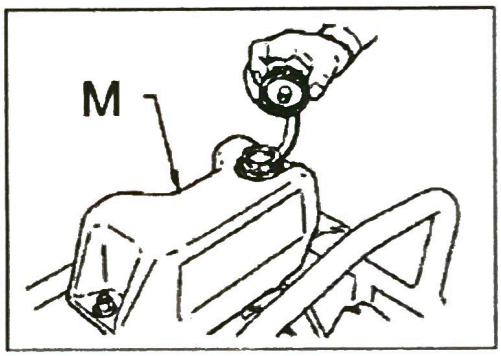

Zbiornik na paliwo

6 OBSŁUGA

6.1 Włączanie i wyłączanie

- Zabezpieczyć miejsce pracy przed rozpoczęciem pracy ze stopą wibracyjną.
- Przed uruchomieniem maszyny przeczytać i zrozumieć wszystkie wskazówki bezpieczeństwa. Podjąć wszelkie niezbędne środki przed pierwszym jej uruchomieniem.
- Odpowiednia wilgotność podłoża jest bardzo ważna podczas ubijania. Woda jest smarowidłem, które pomaga w przesuwaniu cząsteczek ziemi. Zbyt niska wilgotność prowadzi do niewystarczającego procesu zagęszczania; zbyt duża wilgotność powoduje powstawanie luk wypełnionych wodą, które osłabiają nośność podłoża.
- Stopa wibracyjna nie może być używana na twardym podłożu, na zamrożonej ziemi, jak również tam, gdzie znajdują się cząsteczki cegły.
- Nadmierne nawadnianie lub nadmierna ilość wody może spowodować usterkę maszyny.

6.1.1 Zimny rozruch

- Otworzyć kran paliwa (K) przy zbiorniku (na dole) przekręcając go w górę.
- Otworzyć kran paliwa przy silniku (c) przekręcając go w prawo.
- Dźwignię dławika (8) przestawić w lewo na „CLOSE/ZAMKNIĘTE".
- Dźwignię gazu (A) przesunąć lekko w lewo.
- Zapłon (3) ustawić na „ON".
- Pociągnąć lekko rozrusznik nawrotny (7), aż będzie odczuwalny opór i pozwolić mu się z powrotem zwinąć.
- Mocno pociągnąć za linkę startową (7). Silnik się włączy.
- Dźwignię gazu (A) ustawić na bieg jałowy (IDLE).
- Otworzyć dławik (8), gdy silnik się rozgrzewa.
- Dźwignię gazu (A) przesuwać powoli w lewą stronę w kierunku „OPEN".
- Maszyna zaczyna pracować.

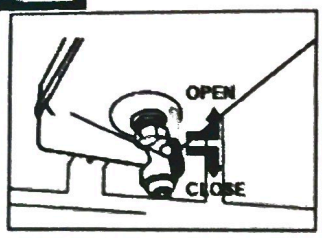

Kranik przy zbiorniku „OPEN"

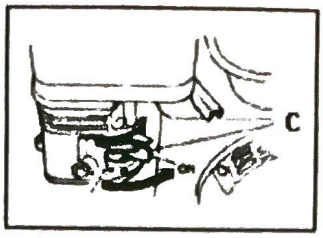

Kranik przy silniku „ON"

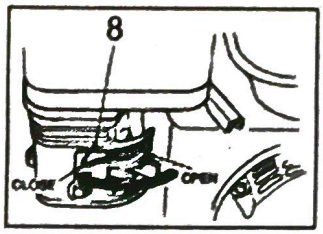

Dźwignia dławika „CLOSE"

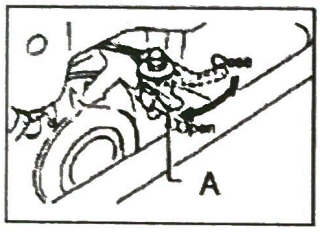

Lekko otworzyć dźwignię gazu „OPEN"

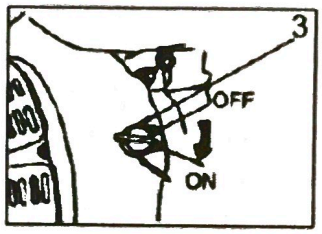

Zapłon „ON"

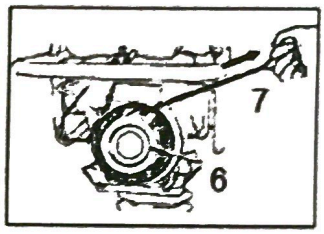

Rozrusznik nawrotny

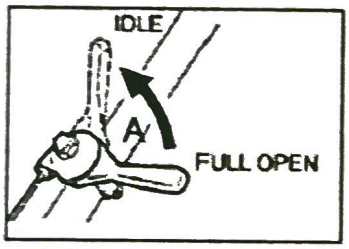

Dźwignia gazu/Bieg jałowy „IDLE"

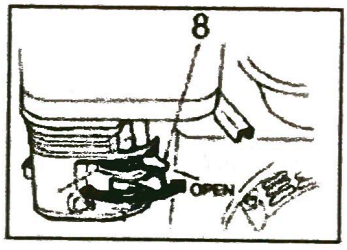

Dźwignia dławika „OPEN"

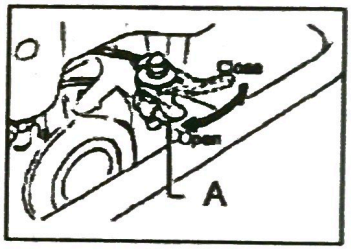

Dźwignia gazu „OPEN"

6.1.2 Gorący rozruch

- Otworzyć kran paliwa (K) przy zbiorniku (na dole) przekręcając go w górę.
- Otworzyć kran paliwa przy silniku (c) przekręcając go w prawo.
- Dźwignię dławika (8) przestawić w lewo na „OPEN/OTWARTE".
- Dźwignię gazu (A) ustawić na bieg jałowy.
- Zapłon (3) ustawić na „ON".
- Pociągnąć lekko rozrusznik nawrotny (7), aż będzie odczuwalny opór i pozwolić mu się z powrotem zwinąć.
- Mocno pociągnąć za linkę startową (7). Silnik się włączy.
- Dźwignię gazu (A) przesunąć lekko w lewo.
- Dźwignię gazu (A) przesuwać powoli w lewą stronę w kierunku „OPEN".
- Maszyna zaczyna pracować.

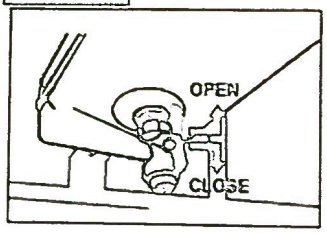

Otworzyć kranik przy zbiorniku „OPEN"

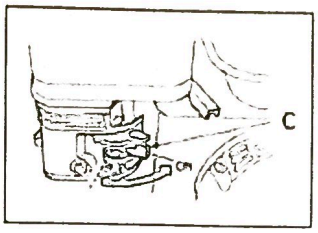

Otworzyć kranik przy silniku

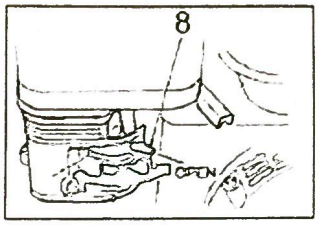

Dźwignia dławika „OPEN"

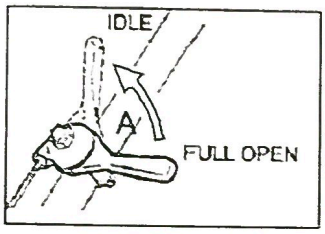

Dźwignia gazu/Bieg jałowy „IDLE"

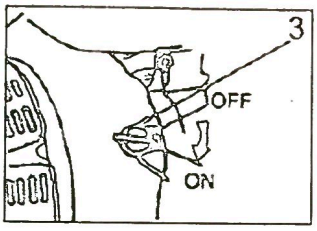

Zapłon „ON"

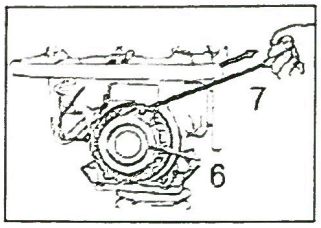

Rozrusznik nawrotny

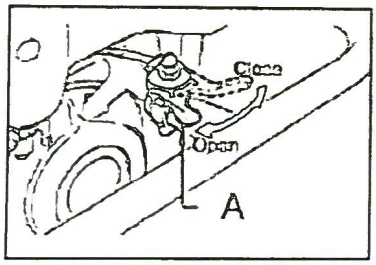

Dźwignia gazu „OPEN"

UWAGA!	
	Zawsze otwierać dławik, gdy dźwignia gazu jest na biegu jałowym, w przeciwnym razie stopa może się poruszyć.
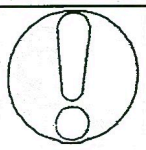	Podczas pierwszego uruchamiania, lub w przypadku silników, które nie były dłuższy czas uruchamiane, koniecznie pociągnąć kilka razy za linkę startową, aby do gaźnika dostało się paliwo.

6.1.3 Wyłączanie

- Dźwignię gazu (A) ustawić w pozycji biegu jałowego, przesuwając ją w prawo.
- Zapłon (3) ustawić na „OFF".
- Zamknąć kranik paliwa przy silniku (c) przekręcając go w lewo.

- Zamknąć kranik paliwa (K) przy zbiorniku (na dole) przekręcając w dół.

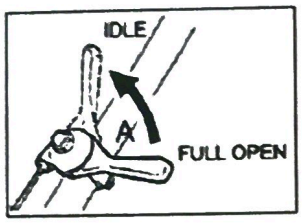

Dźwignia gazu/Bieg jałowy „IDLE"

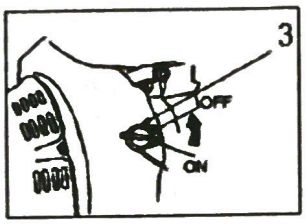

Zapłon „OFF"

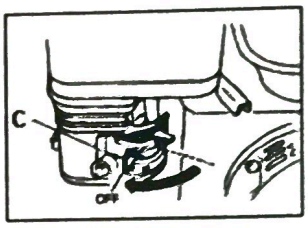

Kranik przy silniku „OFF"

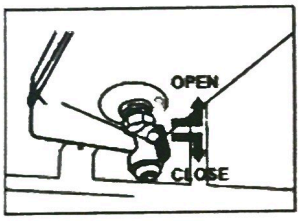

Kranik przy zbiorniku „CLOSE"

WSKAZÓWKA

Nagłe wyłączenie urządzenia, gdy silnik pracuje na maksymalnych obrotach, może doprowadzić do jego uszkodzenia.

6.2 Właściwa praca

Stopę utrzymywać w czystości.

Unikać uderzeń jałowych.

Podczas odepchnięcia materiału lub podnoszenia stopy, pod żadnym pozorem nie pozwolić, aby urządzenie pracowało na pełnych obrotach.

Uchwyt trzymać tak, jak pokazano to, poniżej, aby zapewnić optymalne sterowanie.

Gdyby urządzenie się przechyliło na bok, położyć je tak, jak pokazano i natychmiast wyłączyć silnik (zapłon (3) ustawić w pozycji „OFF").

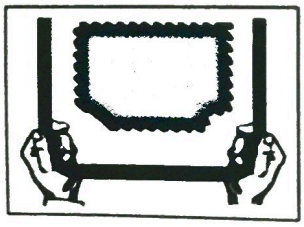

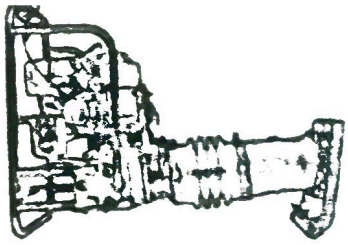

WSKAZÓWKA

Aby uniknąć uszkodzenia silnika, nie może on pracować, gdy leży na podłożu.

6.2.1 Ubijanie

- Całkiem otworzyć dźwignię gazu (A), aby osiągnąć maksymalną moc.
- Obiema rękoma prowadzić stopę wibracyjną. Pod żadnym pozorem nie puszczać ramienia prowadzącego przy sprężarce.
- Urządzenie samo zacznie pracować. Nie wywierać żadnego nacisku na nie. NIGDY nie przesuwać urządzenia siłą mięśni w przód.
- Stopa musi zawsze być ustawiona równolegle do podłoża (d), aby uniknąć zbyt mocnego zużywania się płyty.
- Zbyt wilgotne podłoże może wpłynąć na odpowiednie wygładzanie. Przed przystąpieniem do pracy podłoże powinno trochę się osuszyć.
- Zbyt suche podłoże wiruje podczas pracy, tworzy kurz. Zwilżenie podłoża polepszy jego ubijanie.

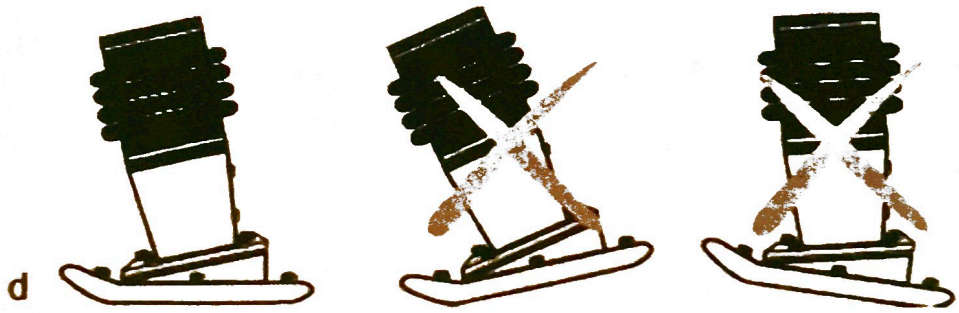

WSKAZÓWKA

Nie używać stopy wibracyjnej na betonie lub twardych powierzchniach. W takich przypadkach urządzenie zaczyna uderzać a nie wibrować, co spowoduje uszkodzenie stopy i silnika.

7 KONSERWACJA

UWAGA

Dokonując konserwacji i czyszczenia, gdy maszyna jest włączona:

Dlatego:
Zawsze należy najpierw wyłączyć maszynę a potem odłączyć ją od prądu.

Cała maszyna nie wymaga konserwacji, wyłącznie niektóre jej części.

Uszkodzenia czy zakłócenia, które mogą wpłynąć na bezpieczeństwo maszyny, należy natychmiast usuwać.

Napraw mogą dokonywać jedynie wykwalifikowane do tego osoby!

7.1 Plan konserwacji

Konserwacja maszyny	
Kontrola poziomu paliwa	Codziennie, przed uruchomieniem
Luźne lub odkręcone śruby	Codziennie, przed uruchomieniem
Uszkodzenie jakiejkolwiek części	Codziennie, przed uruchomieniem
Zawracać uwagę na plamy z oleju lub paliwa pod maszyną!	Codziennie, przed uruchomieniem
Kontrola poziomu oleju	Codziennie, przed uruchomieniem
Czyszczenie spodu maszyny	Codziennie, przed uruchomieniem
Czyszczenie filtra powietrza	Co 100 godzin roboczych/raz w miesiącu
Czyszczenie świecy zapłonowej	Co 50 godzin roboczych/raz w tygodniu
Czyszczenie zbiornika paliwa	Raz w miesiącu
Wymiana oleju silnikowego (*SF 15W40*)	Po pierwszym uruchomieniu po 20 godzinach roboczych/ co 200 godzin/raz w miesiącu
Wymiana oleju stopy (*SF 15W40*)	Po pierwszym uruchomieniu po 20 godzinach roboczych/ co 200 godzin/raz w miesiącu

7.2 Wymiana oleju silnikowego

Po pierwszych 20 godzinach roboczych wymienić olej, później, co 200 godzi lub raz w miesiącu. Wylewać stary olej, gdy silnik jest ciepły.

- Rozgrzać silnik.
- Wyłączyć silnik.
- Usunąć zabrudzenia w pobliżu śruby oleju (4) i śruby spustu oleju (5).
- Postawić odpowiednio duży pojemnik na stary oleju pod śruba spustową.
- Aby wylać stary kolej konieczne jest odkręcenie obu śrub (4) i (5).
- Z powrotem nałożyć śrubę spustową (5) i dokręcić.
- Wlać zalecany olej, gdy silnik znajduje się w poziomej pozycji, aż do górnego zaznaczenia H.
- Przykręcić śrubę (4).

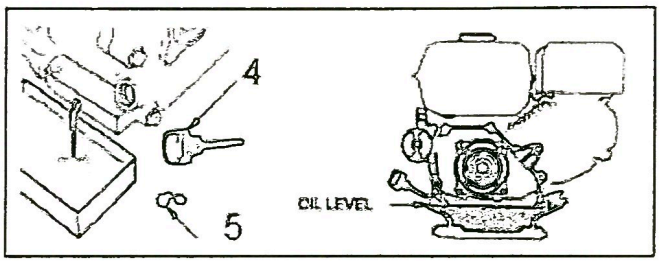

Wymiana oleju silnikowego

UWAGA!
Zużyty olej usuwać wyłącznie w sposób przyjazny dla środowiska. Zalecamy oddanie zużytego oleju w zamkniętym pojemniku do centrum recyclingu. Nidy nie wylewać go do śmietnika lub do kanalizacji, czy do ziemi.

7.3 Wymiana oleju stopy wibracyjnej

- Poluzować śrubę (F), ale nie zdejmować.
- Stopę wibracyjną położyć w tył, aż będzie leżała na ramieniu.
- Pod urządzeniem położyć folię oraz odpowiedni pojemnik.
- Zdjąć śrubę (F) z dolnej części stopy a olej wypłynie z urządzenia.
- Z powrotem ustawić stopę w pionie i pochylić w przód, aż urządzenie będzie opierało się na ramieniu (I).
- Nalać olej (użyć lejka).
- Z powrotem przykręcić śrubę (F).
- Ustawić urządzenie w pionie.

WSKAZÓWKA
NIE przelewać. Zbyt dużo oleju może zmniejszyć wydajność i uszkodzić system wibracji. ZAWSZE upewniać się, że maszyna po wymianie oleju nie będzie obsługiwana przez 10 minut.

7.4 Wymiana stopy

- Wyłączyć urządzenie.
- Odkręcić cztery śruby mocujące (h).
- Zdjąć stopę z urządzenie i nałożyć nową.

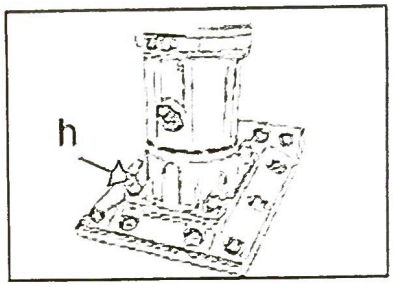

Wymiana oleju silnikowego

7.5 Czyszczenie filtra powietrza

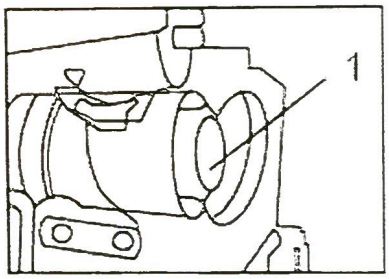

Czyszczenie filtra powietrza

Zabrudzony filtr powoduje problemy podczas uruchamiania maszyny, do utraty mocy podczas pracy.

Zapchany, brudny filtr powietrza w znaczny sposób wpływa na wydajność silnika!

Źle oczyszczony filtr skraca znacznie żywotność silnika! Gwarancja nie obejmuje uszkodzeń wynikających z nieprzestrzegania terminów konserwacji.

Aby oczyścić filtr koniecznie zdjąć najpierw osłonę, następnie osłonę z pianki uretanowej i filtr.

Oczyści obie części mechanicznie!

Przecierać dokładnie roztworem składającym się z 3 części oleju napędowego i oleju silnikowego.

WSKAZÓWKA
Nigdy nie uruchamiać silnika, gdy filtr nie jest zamontowany lub jest uszkodzony. Kurz ląduje wówczas w silniku, przez co dochodzi do jego uszkodzenia. W takim przypadku sprzedawca i producent nie ponosi odpowiedzialności za te uszkodzenia.

7.6 Czyszczenie świecy zapłonowej

Zdjąć świecę i oczyścić ją. Odstęp między dwoma kontaktami powinien wynosić ok. 0,3- 0,8 mm.

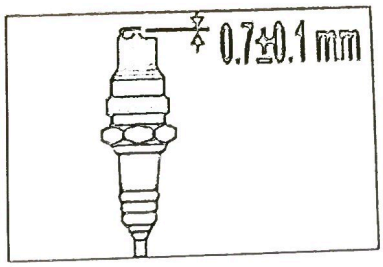

Kontrola świecy

7.7 Transport

UWAGA

Przed transportowaniem lub przestawianiem maszyny poczekać, aż silnik ostygnie, aby uniknąć oparzeń i wykluczyć zagrożenie wystąpienia pożaru. Również w przypadku zmiany miejsca na krótkich odległościach podczas pracy, konieczne jest wyłączenie silnika. Upewnić się również, że nikt nie ucierpi podczas przestawiania urządzenia.
W przypadku transportu maszyny w poziomej pozycji, konieczne jest jej wyrównanie, aby olej ponownie wpłynął do silnika. Proces ten może trwać do 15 minut, aż poziom oleju wróci do normy.

Jeżeli jest to tylko możliwe, transportować maszynę w pionie. Uważać przy tym, aby urządzenie się nie przewróciło.

- Podczas transportu zawsze wyłączać silnik!
- Zamknąć kranik paliwa (K), ustawić w pozycji „OFF", **urządzenie ustawić w pionowej pozycji**, aby uniknąć wypłynięcia paliwa lub oleju.
- W przypadku transportu urządzenia na dłuższą odległość, konieczne jest opróżnienie zbiornika paliwa (M).
- Do podnoszenia używać dźwigni (J).
- Zamocować odpowiednie haki na dźwigni (J) i ostrożnie podnieść.
- Zabezpieczyć urządzenie na pojeździe transportującym przed przesuwaniem się jego, przed przechyleniem się.

7.7.1 Kółka transportowe

Kółka transportowe ułatwiają przesuwanie maszyny na krótkich odległościach.

- Wyłączyć stopę wibracyjną.
- Lekko przechylić maszynę w przód i przesunąć oś z kołami (N) w uchwyt.
- Oś zabezpieczyć nogą, stopę przechylić w tył na oś i przesuwać urządzenie za pomocą ramienia.
- Po skończonym transporcie postępować w odwrotnej kolejności.

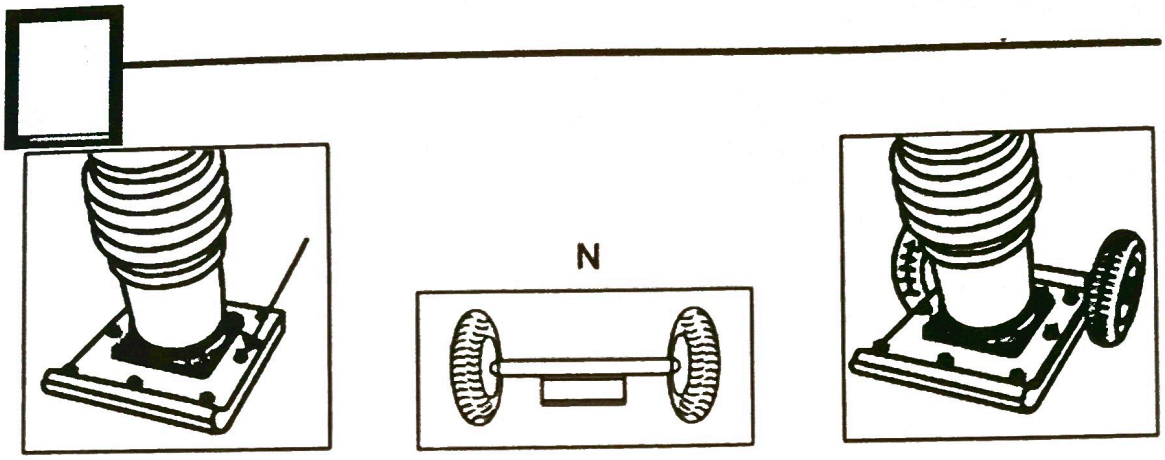

WSKAZÓWKA

Maszyna jest ciężka i nie może być podnoszona wyłącznie przez jedną osobę. Poprosić o pomoc drugą osobę. Kółek transportowych używać wyłącznie na prostym i mocnym podłożu i wyłącznie na krótkich dystansach. Zawsze usuwać kółka przed przystąpieniem do pracy.

7.8 Magazynowanie

Dłużej niż 30 dni:

- Opróżnić zbiornik na paliwo.
- Wyjąć świecę zapłonową.
- Wlać w otwór świecy w zawór ok. 20 ml czystego oleju silnikowego.
- Powoli wyciągnąć linkę startową, aby olej rozszedł się po silniku.
- Z powrotem zamontować świecę.
- Dokładnie oczyścić silnik i urządzenie z zabrudzeń, czy kurzu.
- Oczyścić filtr powietrza, a gdy będzie bardzo mocno zabrudzony lub uszkodzony, wymienić go na nowy.
- Przechowywać urządzenie w suchym pomieszczenia, gdzie dzieci nie mają dostępu.
- Nie wolno przechowywać maszyny na wolnym powietrzu.
- Przykryć urządzenie i silnik, aby chronić je przed kurzem.

7.9 Utylizacja

Nie wyrzucać urządzenia do odpadów komunalnych. Skontaktować się z lokalnymi władzami, aby uzyskać informacje o dostępnych opcji utylizacji. Jeśli kupisz u lokalnego sprzedawcy nowe urządzenie, jest on zobowiązany do wymiany starego.

8 USUWANIE USZKODZEŃ

Problem	Możliwa przyczyna/Usunięcie uszkodzenia
Silnik nie pracuje	▪ Sprawdzić włącznik/wyłącznik i upewnić się, że znajduje się w pozycji ON. ▪ Sprawdzić dopływ paliwa ▪ Silnik wyposażony jest w sensor oleju, który nie pozwala uruchomić maszyny, gdy poziom oleju jest zbyt niski. ▪ Sprawdzić dysze i powłokę silnika i upewnić się, że jest czysty.
Silnik się włącza, ale za chwile się zatrzymuje	▪ Sprawdzić dopływ paliwa ▪ Zła regulacja gaźnika (bieg jałowy) ▪ Zwrócić się do serwisu klienta
Maszyna pracuje z przerwami	▪ Źle ustawiony gaźnik ▪ Zwrócić się do serwisu klienta ▪ Świeca zapłonowa jest zanieczyszczona ▪ Oczyścić/wymienić świecę ▪ Sprawdzić wtyczkę świecy
Maszyna nie pracuje swobodnie	▪ Sprawdzić spód płyty.

9 Części zamienne

9.1 Zamawianie części zamiennych

Używać należy wyłącznie oryginalnych części zamiennych ZIPPER, które odpowiednio do siebie pasują. Ułatwia to ich montaż oraz przedłuża żywotność całej maszyny.

Wskazówka

Wmontowanie nieoryginalnych części prowadzi do utraty gwarancji!
Dlatego: wymieniając części należy używać zawsze oryginalnych.

Zamawiając części zamienne posługiwać się formularzem, który znajduje się na końcu tej instrukcji. Zawsze podawać typ maszyny, numer części zamiennej, jak również oznaczenie. Aby uniknąć pomyłek, zalecamy dołączenie również kopi rysunku z częściami zamiennymi, gdzie widocznie zaznaczona będzie zamawiana część.

Adresy potrzebne podczas zamawiania części zamiennych podane są w Przedmowie tej instrukcji.

9.2 Rysunek eksplozyjny

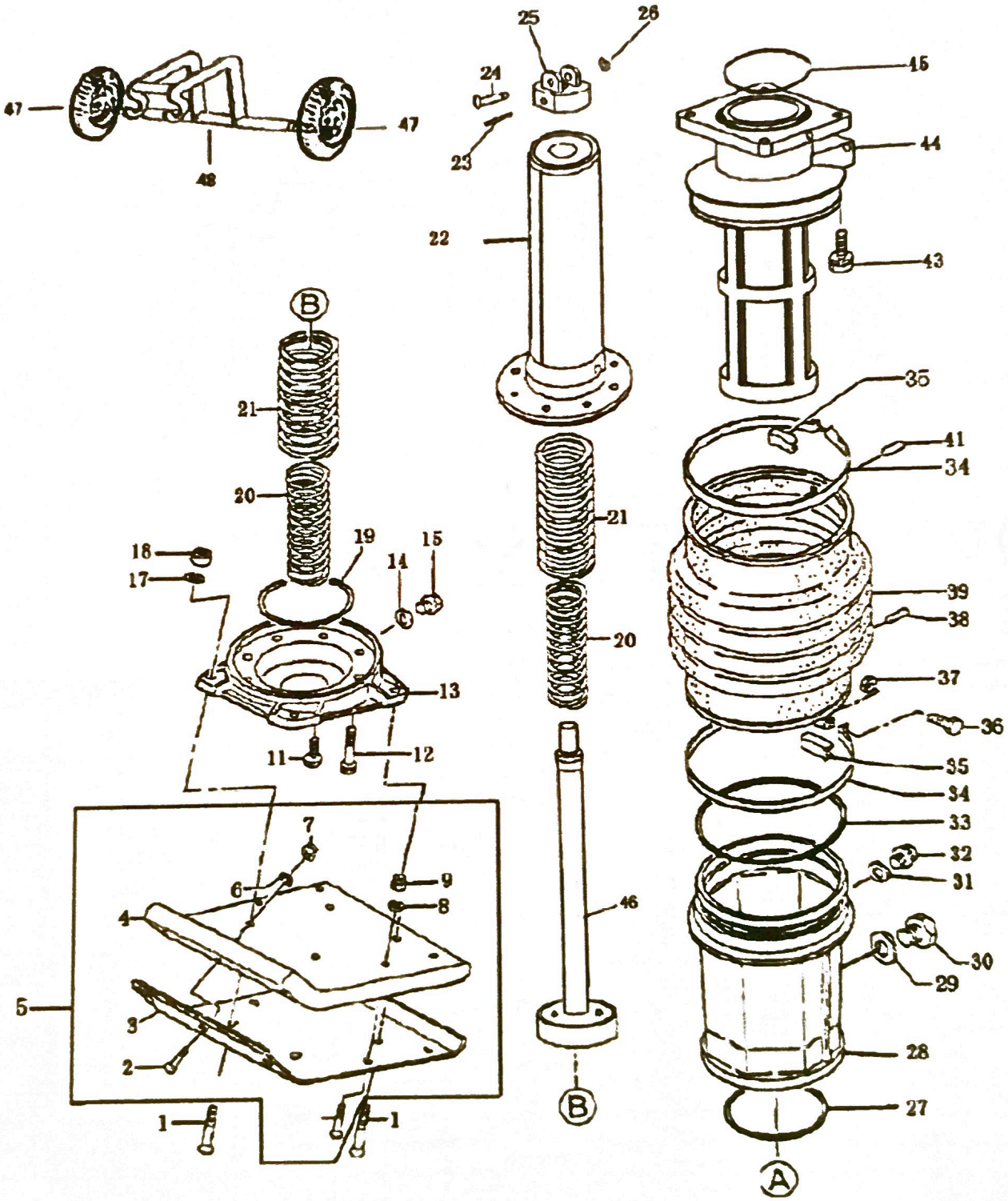

PART NO	DESCRIPTION	Quantity
1	Sunk head bolt 12*70H	4
2	Sunk head bolt 12*55 H	7
3	Metal sheet	1
4	Foot 285B-331L	1
5	Foot Assy	1
6	Washer SWφ12	11
8	Washer SWφ12	7
9	Nylon nut M12	11
10	Nut M18,	1
11	Socket head bolt 10*20T	4
12	Socket head bolt 10*35T	4
13	Foot plate	1
14	Packing 1/4(CU)	1
15	Plug M12*1.25	1
19	O-ring G-90	1
20	Inner spring	2
21	Out spring	2
22	Spring cylinder	1
24	Pin ∮16	1
25	Piston rod kit	1
26	Stop ring ∮15	1
27	O-ring G-90	2
28	Protection sleeve	1
28	Protection sleeve (Optional)	1
29	Copper packing 17*25.5*1	1
30	Level gauge, plug type	1
31	Packing 1/4(CU)	1
32	Plug M12*1.25	1
33	O-ring 160*4	1
34	Bellows clamp	2
35	Band guide,bellows	2
36	Socket head bolt M6*50	2
37	Nut M6	2
38	Dowel pinφ6×8	1
39	Bellow	1
39	Bellow (Optional)	1
41	Pin 6D-8.5L	
43	Socket head bolt 10*35T	4
44	Guide cylinder	1
45	O-ring φ110×4	1
46	piston end	1
47	Wheel (Optional)	2
48	bracket of trolley	1

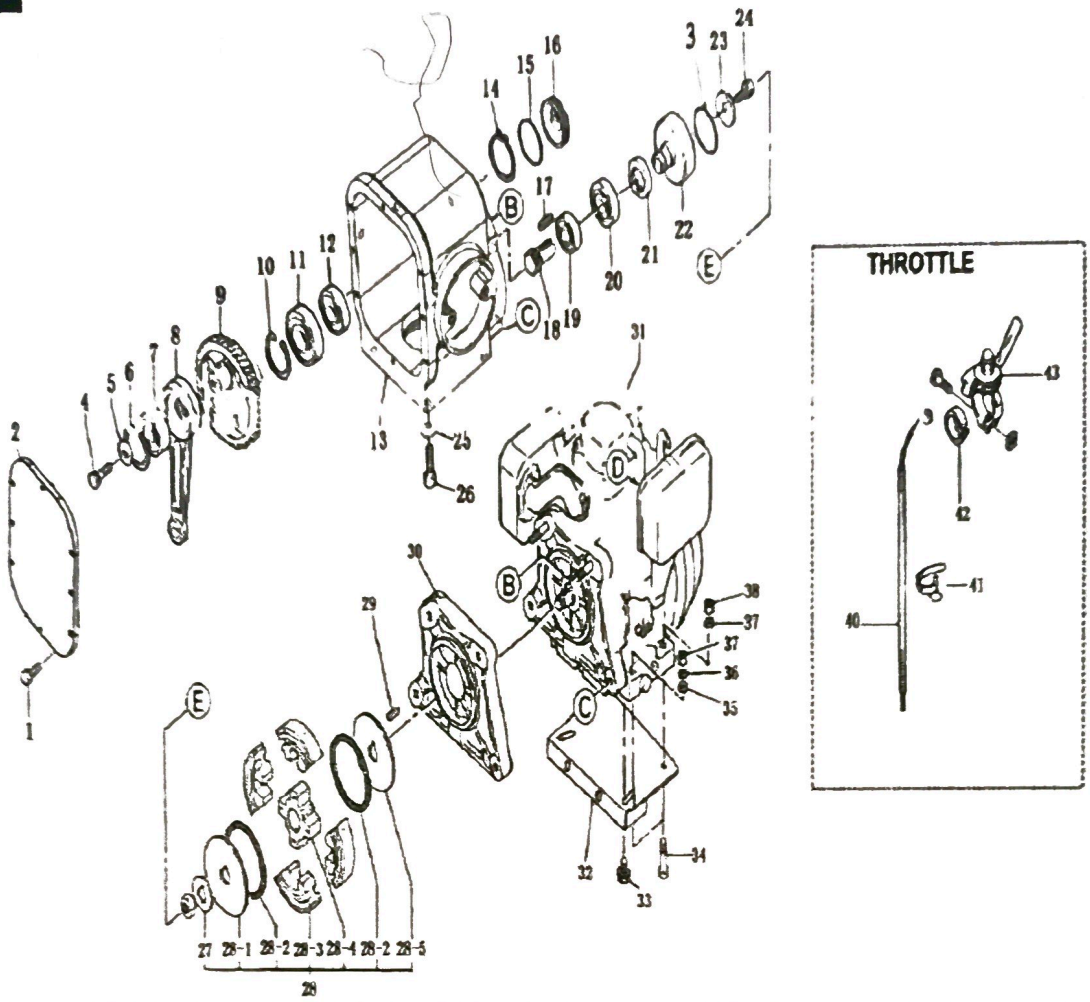

PART NO.	DESCRIPTION	Quantity	PART NO.	DESCRIPTION	Quantity
1	Bolt 6*18H,SW	9	21	Oil seal 40*68*8	1
2	Case cover	1	22	Clutch drum	1
3	O-ring 22.4*2.65	1	23	Washer ¢8*7	1
4	Hexagonal bolt 8*20	1	24	Bolt M 8*25 T	1
5	Washer M8	1	25	Washer SW φ10	4
6	Internal circlip φ50	1	26	Socket head bolt 10*35	4
7	Bearing6204	1	27	Lock washer	1
8	Connecting rod	1	28	Clutch assy	1
9	Gear wheel	1	29	Woodruff key 4*13	1
10	Internal circlip φ62	1	30	Connecting plate,	1
11	Bearing6207	1	31	Engine	1
12	Bearing6305-2Z	1	32	Bottom plate, engine	1
13	Crank case	1	33	Bolt M10*50	2
14	External circlip φ20	1	34	Bolt M8*40	4
15	O-ring 40*2.4	1	35	Washer, SW M8	4
16	Bearing cover	1	36	Washer,8.5*22*3	4
17	Key 5*20	1	37	Nylon nut M8	4
18	Pinion	1	40	Throttle wire	1
19	Bearing6204	1	43	Throttle lever	1
20	Bearing6007	1			

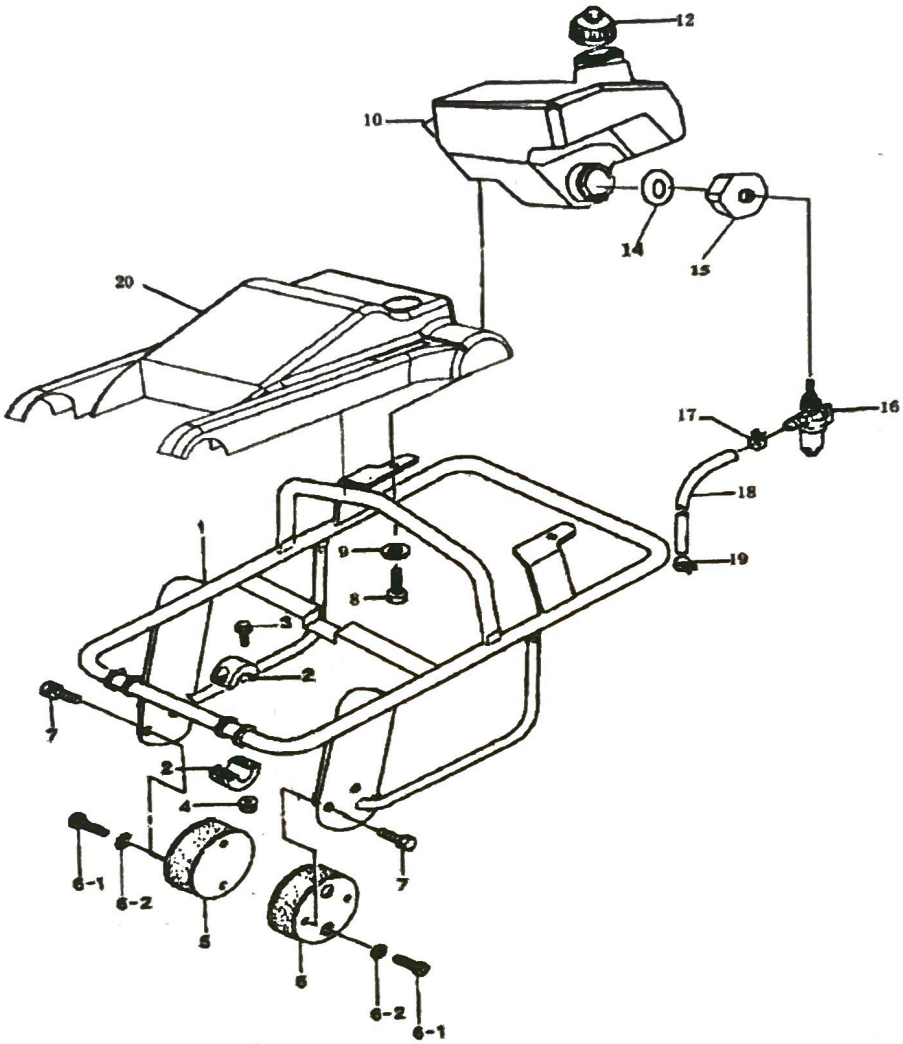

PART NO	DESCRIPTION	Quantity	PART NO	DESCRIPTION	Quantity
1	Handle	1	10	Fuel tank	1
2	Roller handle	2	12	Fueltank cap	1
3	Flange bolt 8*25 H	4	14	ptfe washer ¢18	1
4	Flange nut M5	4	15	Lower cover	1
5	Shock absorber	2	16	Fuel cock assy	1
6-1	Shock head bolt 10*20	4	17	Hose band 9.5D	2
6-2	Tooth locked washer BM10	8	18	Hose, fuel	1
7	Bolt10*20 T	4	19	Hose band 9.5D	2
8	Hexagonal bolt 6*20	2	20	Cover	1
9	Gasket φ8	2			

10 Deklaracja Zgodności

CE	**Dystrybutor** Z.I.P.P.E.R® MASCHINEN GmbH AT-4707 Schlossberg, Gewerbepark 8 Tel.: +43 7248 61116-700; Fax.: +43 7248 61116-720 www.zipper-maschinen.at info@zipper-maschinen.at
Nazwa/name	
	STOPA WIBRACYJNA/Vibrating tamper
Model/model	
	ZI-RAM80C
Dyrektywa EG/ EC directives	
	▫ 2006/42/EG
Zastosowane normy	
	▫ EN 500-1:2006 + A1:2009 ▫ EN 500-4:2011 + A1:2009 ▫ EN ISO 12100:2010

Powyższa maszyna spełnia wszystkie, odpowiednie wymagania określone w powyższych dyrektywach. Wszelkie manipulacje przy urządzeniu, które nie zostaną wyraźnie przez nas zatwierdzone, skutkują unieważnieniem niniejszego dokumentu.

The above mentioned machine complies with all relevant requirements of the above stated directives. Any manipulation of the machine not explicitly approved by us renders this document null and void.

Christian Eckerstorfer

Dokumentacja techniczna
ZIPPER-MASCHINEN
4170Haslach, Marktplatz 4

Erich Humer

Dyrektor

Schlüsslberg, 28.11.2014

Miejsce/Data

11 GWARANCJA

1.) **Gwarancja:**
Firma ZIPPER Maschinen udziela 2 letniej gwarancji na mechaniczne I elektryczne element, gdy urządzenie jest używane w celach hobbystycznych; w celach komercyjnych udziela gwarancji na 1 rok, począwszy od nabycia końcowego użytkownika/nabywcy. W tym okresie firma dokona naprawy lub wymiany urządzenia według własnego uznania, jeżeli wady nie są wykluczone w pkt.3.

2.) **Zgłaszanie:**
Aby zweryfikować roszczenie gwarancyjne, kupujący musi skontaktować się ze swoim sprzedawcą; sprzedawca zgłasza na piśmie dane uszkodzenie urządzenia firmie Zipper. Gdy roszczenie zostanie uznane, maszyna zostają odebrana od sprzedawcy przez firmę Zipper. Zwracanie przesyłki bez uprzedniej konsultacji z Zipper nie będzie akceptowane i przyjmowane.

3.) **Ustalenia:**
   a) Roszczenia gwarancyjne będą rozpatrywane tylko wtedy, gdy do produktu zostanie dołączona kopia oryginalnej faktury lub paragonu od sprzedawcy maszyn Zipper. Roszczenie gwarancyjne jest oddalane, jeśli urządzenie nie jest oddawane ze wszystkimi akcesoriami.
   b) Gwarancja obejmuje bezpłatne przeglądy, konserwację i serwisowanie sprzętu. Wady spowodowane niewłaściwym wykorzystaniem urządzenia przez użytkownika lub jego dystrybutora, nie będą akceptowane, jako reklamacja. Na przykład: przy użyciu niewłaściwego paliwa, uszkodzenia przez mróz zbiornika na wodę.
   c) Wyklucza się wady zużywających się części, takich jak: szczotki węglowe, worki na trociny, bloki do cięcia drewna, urządzeń tnących, noży, ograniczników, sprzęgła, uszczelek, wirników, tarcz pił, podcinaków, klin rozdzielnik, rozszerzenia klinów, olejów hydraulicznych, filtr paliwa, łańcuchy, świece zapłonowe, bloki przesuwne, itp.
   d) Wyłączone są uszkodzenia sprzętu spowodowane przez: niewłaściwego użytkowania, nieprawidłowej obsługi urządzenia; używanie go wbrew jego przeznaczeniu; Nieprzestrzeganie instrukcji obsługi i konserwacji; używanie zbyt dużej siły; Naprawy lub modyfikacje techniczne przez nieautoryzowany serwisu lub samego klienta. Poprzez zastosowanie nieoryginalnych części zamiennych i akcesoriów.
   e) Poniesione koszty (koszty frachtu) i wydatki wynikające z nieuzasadnionych roszczeń gwarancyjnych będą, po sprawdzeniu przez nasz profesjonalny personel, pokrywać klient lub sprzedawca.
   f) Urządzenia nieobjęte gwarancją: naprawy będą wykonywane wyłącznie po zapłacie z góry lub na konto sprzedawcy zgodnie z propozycją kosztów przedstawioną przez firmę Zipper.

4.) **Odszkodowania i inne zobowiązania:**
Firma Zipper odpowiada wyłącznie w ograniczonym zakresie w zależności od wartości towaru. Roszczenia odszkodowawcze z powodu słabych wyników, wad, uszkodzeń lub utraty zarobków z powodu wady w okresie gwarancyjnym nie będą akceptowane. Firma Zipper jest na prawnie zobowiązana do naprawy urządzenia.

Obserwacja produktu

Obserwujemy nasze produkty również po wysyłce.
Aby ciągle ulepszać nasze produkty liczymy na Państwa spostrzeżenia odnośnie obchodzenia się z naszymi produktami.

- Problemy, które wystąpią podczas używania produktu;
- Błędy, które wynikają podczas pracy:
- Doświadczenia, którymi chcą się Państwo podzielić z innymi.

Prosimy zanotować te spostrzeżenia i wysłać je do nas:

Moje obserwacje:

Name: **Product:** **Purchase date:** **Purchased from:** **My Email:** Thank you for your kind cooperation!

KONTAKT:

Z.I.P.P.E.R MASCHINEN GmbH
4707 Schlüsslberg, Gewerbepark 8
AUSTRIA
Tel :+43 7248 61116 700
Fax:+43 7248 61116 720
info@zipper-maschinen.at

SERVICEFORMULAR / SERVICE FORM

Bitte kreuzen Sie eine der untenstehenden an / Please tick one box from below:

☐ Serviceanfrage / service inquiry
☐ Ersatzteilanfrage / spare part inquiry
☐ Garantieantrag / guarantee claim

1. Daten Antragsteller (* sind Pflichtfelder) / senders information (* required)

* Vorname, Nachname / first name, family name _____

* Straße, Hausnummer / street, house number _____

* PLZ, Ort / ZIP code, place _____

* Staat / country _____

* (Mobil)telefon / (mobile) phone _____
International numbers with country code

* E-Mail _____

Fax _____

2. Geräteinformationen / tool information

Seriennummer/serial number:_____ *Maschinentype/machine type: _____

2.1 benötigte Ersatzteile / required spare parts

Ersatzteilnummer / Part No°	*Beschreibung / description*	*Anzahl / number*

2.2 Problembeschreibung / problem description

Bitte führen Sie in der Fehlerbeschreibung unter anderem an:
Was hat den Defekt verursacht bzw. was war die letzte durchgeführte Tätigkeit, bevor Ihnen das Problem/der Defekt aufgefallen ist?
bei Elektrodefekten: Wurde die Stromzuleitung sowie die Maschine bereits von einem Elektrofachmann geprüft

Please describe amongst others in the problem:
What has cause the problem/defect, what was the last activity before you noticed the problem/defect?
For electrical problems: Have you had checked you electric supply and the machine already by a certified electrician?

3. Bitte beachten / Additional information

UNVOLLSTÄNDIG AUSGEFÜLLTE FORMULARE KÖNNEN NICHT BEARBEITET WERDEN!
GARANTIEANTRÄGE KÖNNEN AUSSCHLIESSLICH UNTER BEILAGE DES KAUFBELEGES/ABLIEFERBELEGES AKZEPTIERT WERDEN
BEI ERSATZTEILBESTELLUNGEN LEGEN SIE DIESEM FORMULAR EINE KOPIE DER BETREFFENDEN ERSATZTEILZEICHNUNG BEI! MARKIEREN SIE DARAUF DIE BENÖTIGTEN ERSATZTEILE. DIES ERLEICHTERT UNS DIE IDENTIFIZIERUNG UND ERMÖGLICHT SO EINE RASCHERE BEARBEITUNG.

VIELEN DANK!

INCOMPLETELY FILLED SERVICE FORMS CANNOT BE PROCESSED!
FOR GUARANTEE CLAIMS PLEASE ADD A COPY OF YOUR ORIGINAL SALES / DELIVERY RECEIPT OTHERWISE IT CANNOT BE ACCEPTED
FOR SPARE PART ORDERS PLEASE ADD TO THIS SERVICE FORM A COPY OF THE RESPECTIVE EXPLODED DRAWING WITH THE REQUIRED SPARE PARTS BEING MARKED CLEARLY AND UNMISTAKABLE.
THIS HELPS US TO IDENTIFY THE REQUIRED SPARE PARTS EASTLY AND ACCELERATES THE HANDLING OF YOUR INQUIRY.

THANK YOU FOR YOUR COOPERATION!