INSTRUKCJA OBSŁUGI

RED Technic

RTNSDB0014

PL 2 – 13 INSTRUKCJA OBSŁUGI

EN 14 – 23 INSTRUCTION MANUAL

INSTRUKCJA ORYGINALNA / ORYGINAL MANUAL

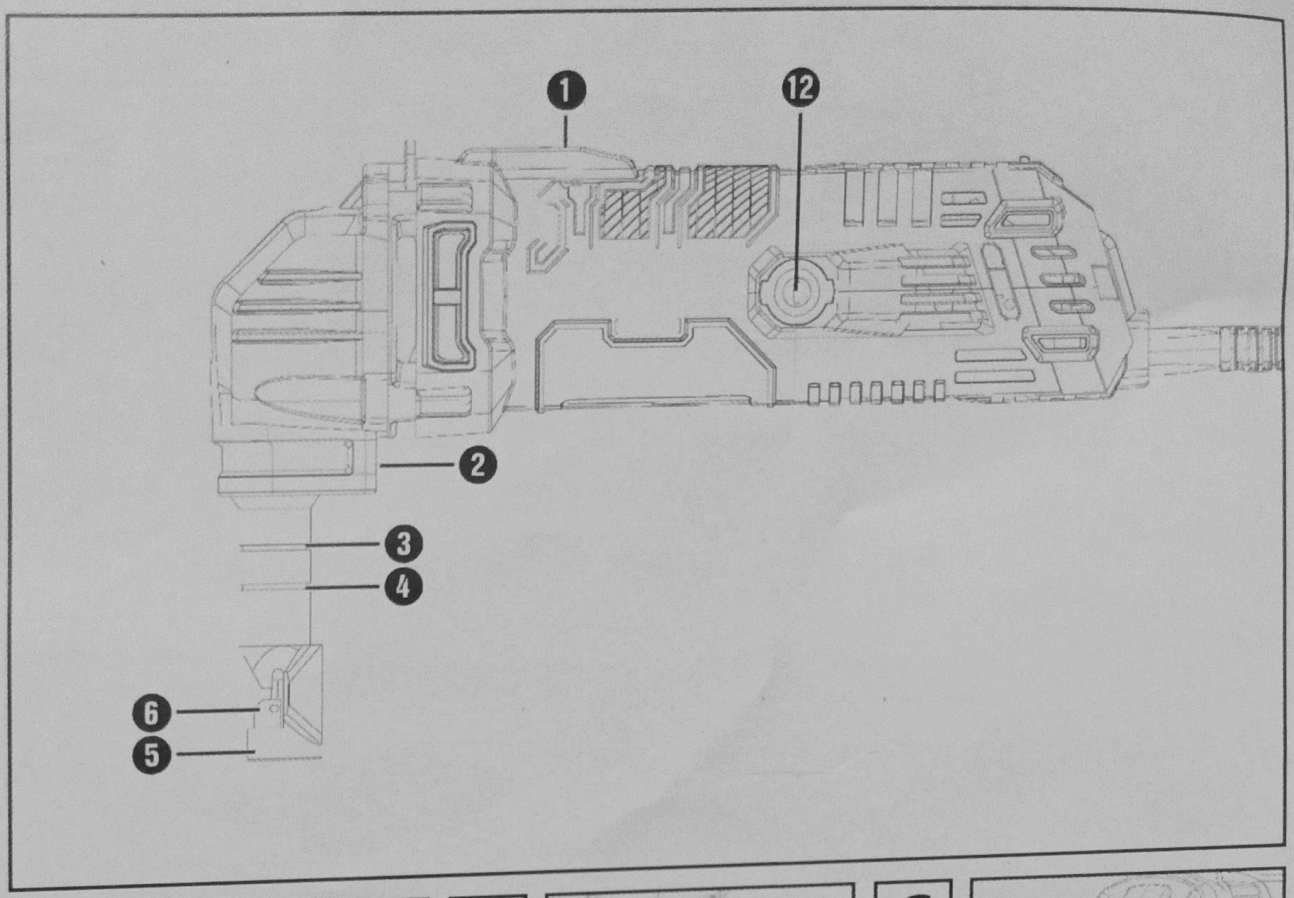
1
12
2
3
4
6
5

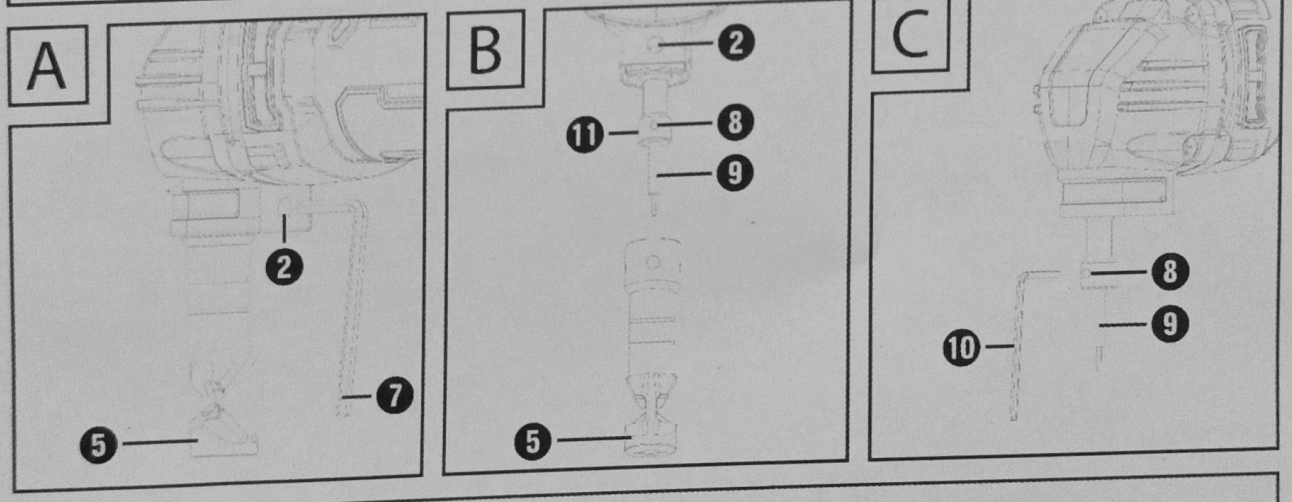
A
2
7
5
B
2
11
8
9
5
C
8
9
10

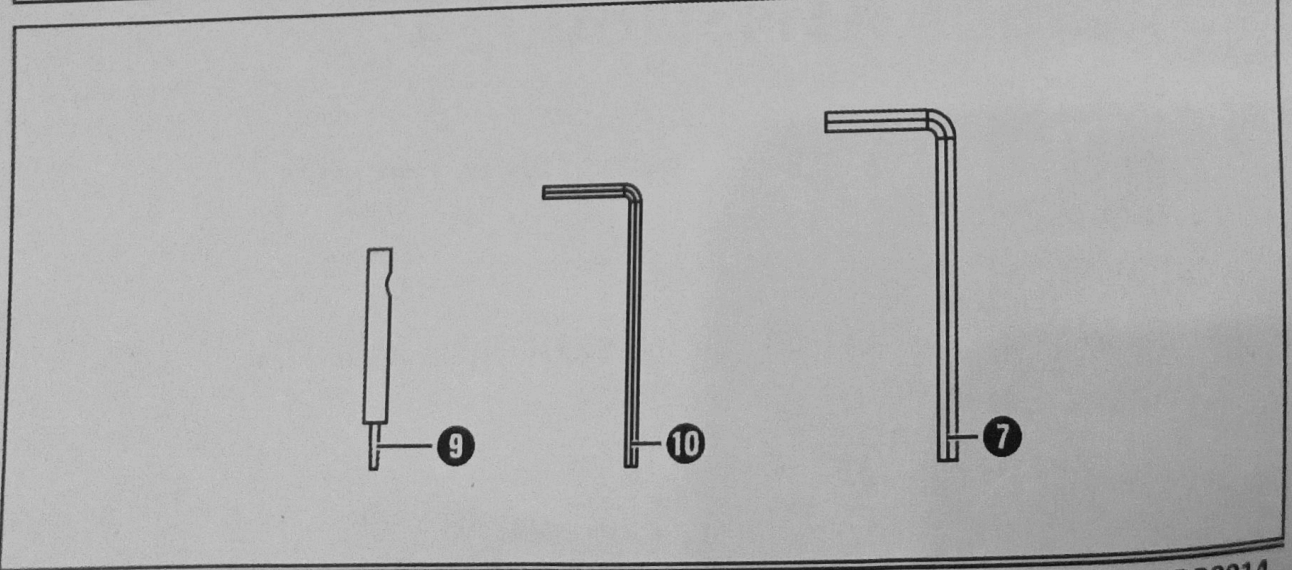
9
10
7

SPIS TREŚCI / TABLE OF CONTENTS

PL

SPIS TREŚCI / TABLE OF CONTENTS 3
SYMBOLE OSTRZEGAWCZE / INFORMACYJNE 4
PRZEZNACZENIE URZĄDZENIA 5
ZASADY BEZPIECZEŃSTWA 5
Informacje ogólne 5
Bezpieczeństwo na stanowisku pracy 6
Bezpieczeństwo elektryczne 6
Bezpieczeństwo osób 6
Użytkowanie i obsługa elektronarzędzia 7
Wskazówki bezpieczeństwa dotyczące nożyc skokowych 8
DANE TECHNICZNE 8
OPIS URZĄDZENIA 9
MONTAŻ 9
Zmiana pozycji uchwytu matrycy 9
Dopuszczalna grubość materiału 9
Montaż i demontaż kołka karbowego oraz uchwytu matrycy 9
OBSŁUGA 10
Włączanie / wyłączanie 10
Smarowanie 10
Proces cięcia 10
Wycięcia 10
KONSERWACJA I CZYSZCZENIE 10
GWARANCJA 11
Wyłączenia gwarancji producenta 11
SERWIS 11
USUWANIE ZUŻYTYCH URZĄDZEŃ 12
DANE PRODUCENTA 12
DEKLARACJA ZGODNOŚCI 13
WARNING / INFORMATION SYMBOLS 14
EN INTENDED USE 15
SAFETY RULES 15
General information 15
Safety at the workplace 15
Electrical safety 16
Personal safety 16
Use and operation of the power tool 17
Safety instructions for the nibbler 17
TECHNICAL DATA 18
DESCRIPTION OF THE DEVICE 19
ASSEMBLY 19
Die holder position change 19
Permissible material thickness 19
Assembly and disassembly of the grooved pin and the die holder 19
OPERATION 20
Switching on/off 20
Lubrication 20
Cutting 20
Cut-outs 20
MAINTENANCE AND CLEANING 20
WARRANTY 20
Manufacturer warranty exclusions 21
SERVICE 21
DISPOSAL OF WORN-OUT DEVICES 22
MANUFACTURER DATA 22
DECLARATION OF CONFORMITY 23

SYMBOLE OSTRZEGAWCZE / INFORMACYJNE

	UWAGA: Przed użyciem urządzenia dokładnie zapoznaj się z instrukcją obsługi oraz zaleceniami bezpieczeństwa. Zachowaj instrukcję.
	UWAGA: Ostrzeżenie przed gorącą powierzchnią. Ten symbol wskazuje na zagrożenie zdrowa i życia osób, wynikające z dotknięcia gorącej powierzchni.
	UWAGA: Zaleca się stosowanie środków ochrony słuchu.
	ZNAK PRZEKREŚLONEGO KOSZA: Nakaz selektywnej zbiórki zużytego sprzętu i zakaz wyrzucania go łącznie z innymi odpadami. Zapoznaj się z działem „USUWANIE ZUŻYTYCH URZĄDZEŃ".
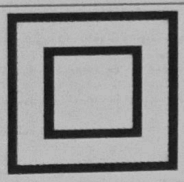	Klasa izolacji II.
	Produkt jest zgodny z obowiązującymi europejskimi dyrektywami.

W instrukcji zawarte są podstawowe informacje związane z produktem, jednak przez ciągłe udoskonalanie naszych urządzeń, dane w instrukcji mogą się różnić z rzeczywistymi. Prosimy o zwracanie uwagi na różnice jakie mogą wystąpić.

PRZEZNACZENIE URZĄDZENIA

Urządzenie jest przeznaczone do cięcia blachy stalowej i aluminiowej. Urządzenie przeznaczone jest wyłącznie do zastosowań prywatnych w suchych pomieszczeniach. Jakiekolwiek inne użycie lub modyfikacje urządzenia uważa się za niezgodne z przeznaczeniem i niosą za sobą poważne niebezpieczeństwo wypadku. Producent nie ponosi żadnej odpowiedzialności za szkody powstałe w wyniku użycia urządzenia w sposób niezgodny z jego przeznaczeniem.

Uwaga! Proszę dla własnego bezpieczeństwa przeczytać ten podręcznik oraz ogólną instrukcję zasad bezpiecznego użytkowania przed zastosowaniem urządzenia. Wszelkie elementy funkcjonujące w oparciu o elektryczność powinny być zgodne z tą instrukcją. Producent zastrzega sobie prawo do modyfikacji wyrobu, w każdej chwili, bez wcześniejszego powiadamiania, w celu dostosowania do przepisów prawnych, norm, dyrektyw albo z przyczyn konstrukcyjnych bądź handlowych.

Urządzenie może być naprawiane i konserwowane wyłącznie w autoryzowanym punkcie serwisowym.

Ze względów bezpieczeństwa urządzenie nie może być używane przez dzieci i młodzież w wieku do lat 18 oraz przez osoby będące pod wpływem alkoholu, leków lub innych środków odurzających.

Osoby, które nie zapoznały się z niniejszą instrukcją obsługi, prosimy o jej dokładne przeczytanie przed pierwszym uruchomieniem urządzenia.

ZASADY BEZPIECZEŃSTWA

Ten ustęp dotyczy podstawowych przepisów bezpieczeństwa podczas pracy z wykorzystaniem elektrycznych nożyc do cięcia blachy.

INFORMACJE OGÓLNE

Zanim rozpoczniesz pracę przy użyciu tego urządzenia, zapoznaj się dobrze ze wszystkimi elementami obsługi. Przećwicz obchodzenie się z urządzeniem i poproś specjalistę o objaśnienie funkcji, sposobu działania i technik pracy. Upewnij się, że w razie awarii będziesz mógł natychmiast wyłączyć urządzenie. Niewłaściwe użytkowanie urządzenia może prowadzić do ciężkich obrażeń.

Urządzenie ochronne oraz osobiste wyposażenie ochronne mają chronić Twoje własne zdrowie i zdrowie osób trzecich oraz gwarantować nienaganną pracę urządzenia.

Wszystkie wskazówki bezpieczeństwa oraz instrukcje należy zachować do późniejszego wykorzystania.

Użyte we wskazówkach bezpieczeństwa pojęcie „elektronarzędzie" dotyczy elektronarzędzi zasilanych z sieci (przez kabel zasilający) oraz elektronarzędzi zasilanych akumulatorami (bez kabla zasilającego).

BEZPIECZEŃSTWO NA STANOWISKU PRACY

a) Utrzymuj stanowisko pracy w czystości i dbaj o jego dobre oświetlenie. Nieporządek i niedostateczne oświetlenie mogą doprowadzić do wypadków.

b) Nigdy nie używaj elektronarzędzia w miejscu zagrożonym wybuchem, w którym znajdują się łatwopalne ciecze, gazy lub pyły. Elektronarzędzia wytwarzają iskry, które mogą spowodować zapłon pyłu lub oparów.

c) W czasie użytkowania elektronarzędzia zwróć uwagę na to, aby w pobliżu nie przebywały dzieci ani żadne inne osoby. W przypadku odwrócenia uwagi od pracy możesz stracić kontrolę nad elektronarzędziem.

BEZPIECZEŃSTWO ELEKTRYCZNE

a) Wtyczka połączeniowa elektronarzędzia musi pasować do gniazdka. Dokonywanie zmian we wtyku jest zabronione. Nigdy nie używaj wtyczek przejściowych w połączeniu z elektronarzędziami mającymi uziemienie. Oryginalne wtyki oraz pasujące gniazda wtykowe zmniejszają ryzyko porażenia prądem elektrycznym

b) Unikaj kontaktu z uziemionymi powierzchniami, takimi jak rury, grzejniki, kuchenki lub lodówki. Gdy twoje ciało jest uziemione, istnieje zwiększone ryzyko porażenia prądem elektrycznym.

c) Nigdy nie narażaj elektronarzędzia na działanie deszczu lub wilgoci. Przedostanie się wody do wnętrza elektronarzędzia zwiększa ryzyko porażenia prądem elektrycznym.

d) Nigdy nie chwytaj za kabel zasilający, np. w celu przeniesienia bądź zawieszenia elektronarzędzia lub wyciągnięcia wtyczki z gniazdka. Trzymaj kabel zasilający z dala od źródeł ciepła, oleju, ostrych krawędzi lub poruszających się części urządzenia. Uszkodzone lub poplątane kable zasilające zwiększają ryzyko porażenia prądem elektrycznym.

e) Podczas pracy z elektronarzędziem na zewnątrz stosuj wyłącznie przedłużacze, które są dopuszczone również do użytku na zewnątrz pomieszczeń. Stosowanie przedłużacza przystosowanego do pracy na zewnątrz pomieszczeń zmniejsza ryzyko porażenia prądem elektrycznym.

f) Jeśli nie da się uniknąć pracy z elektronarzędziem w wilgotnym otoczeniu, zastosuj wyłącznik różnicowo-prądowy. Zastosowanie wyłącznika różnicowo-prądowego zmniejsza ryzyko porażenia prądem elektrycznym.

BEZPIECZEŃSTWO OSÓB

a) Zawsze zachowuj ostrożność i uważaj na to, co robisz. Praca z elektronarzędziem wymaga także zachowania zasad zdrowego rozsądku. Nie korzystaj z elektronarzędzia w przypadku przemęczenia, bycia pod wpływem narkotyków, alkoholu lub lekarstw. Nawet chwila nieuwagi podczas korzystania z elektronarzędzia może doprowadzić do poważnych obrażeń ciała.

b) Noś środki ochrony indywidualnej i obowiązkowo okulary ochronne. Noszenie środków ochrony indywidualnej, np. maski przeciwpyłowej, antypoślizgowego obuwia roboczego, kasku lub ochronników słuchu - w zależności od rodzaju i zastosowania elektronarzędzia - zmniejsza ryzyko odniesienia obrażeń.

c) Unikaj sytuacji prowadzących do przypadkowego uruchomienia urządzenia. Przed podłączeniem do zasilania sieciowego i/lub akumulatora, przed chwyceniem lub przeniesieniem elektronarzędzia upewnij się, że jest ono wyłączone. Trzymanie palca na wyłączniku w trakcie przenoszenia

elektronarzędzia lub podłączenie elektronarzędzia do zasilania z wciśniętym już wyłącznikiem może doprowadzić do wypadku.

d) Przed włączeniem elektronarzędzia usuń wszystkie przyrządy regulacyjne lub klucze. Narzędzie lub klucz pozostawiony w obracającej się części elektronarzędzia może spowodować obrażenia ciała.

e) Unikaj nienaturalnej postawy ciała. Zadbaj o utrzymanie stabilnej postawy i przez cały czas utrzymuj równowagę. Dzięki temu będzie można lepiej kontrolować elektronarzędzie w przypadku nieoczekiwanych sytuacji.

f) Noś odpowiednią odzież. Nie noś luźnych ubrań ani biżuterii. Włosy i odzież trzymaj z dala od ruchomych części urządzenia. Ruchome części urządzenia mogą pochwycić luźną, odstającą odzież, biżuterię lub długie włosy.

g) Jeżeli możliwe jest podłączenie odciągu i zbiornika pyłu, należy je podłączyć i używać w prawidłowy sposób. Zastosowanie odciągu pyłowego może zmniejszyć zagrożenia związane z zapyleniem.

h) Nie ulegaj złudnemu poczuciu bezpieczeństwa i nie ignoruj zasad bezpieczeństwa dla elektronarzędzi, nawet jeśli po wielokrotnym korzystaniu jesteś zaznajomiony z elektronarzędziem. Nieuwaga może w ciągu ułamka sekundy stać się przyczyną poważnych obrażeń.

UŻYTKOWANIE I OBSŁUGA ELEKTRONARZĘDZIA

a) Nie przeciążaj elektronarzędzia. Elektronarzędzia używaj zawsze do ściśle określonego zakresu zastosowania. Z odpowiednim elektronarzędziem pracuje się lepiej i bezpieczniej w podanym zakresie mocy.

b) Nie używaj elektronarzędzia z uszkodzonym wyłącznikiem. Elektronarzędzie, którego nie można włączyć ani wyłączyć stanowi zagrożenie i musi zostać niezwłocznie przekazane do naprawy.

c) Przed dokonaniem ustawień elektronarzędzia, wymianą narzędzi roboczych lub odłożeniem elektronarzędzia na bok wyciągnij wtyczkę z gniazdka i/lub akumulator. Takie środki ostrożności uniemożliwią przypadkowe uruchomienie elektronarzędzia.

d) Nieużywane elektronarzędzia przechowuj w miejscu niedostępnym dla dzieci. Nie pozwalaj na używanie elektronarzędzia przez osoby, które nie wiedzą, jak się z nim obchodzić lub nie przeczytały niniejszych instrukcji. Elektronarzędzia w rękach niepowołanych osób stanowią duże zagrożenie.

e) Elektronarzędzia i narzędzia robocze wymagają starannej pielęgnacji. Sprawdź, czy ruchome elementy działają prawidłowo i nie blokują się, czy żaden z elementów nie pękł lub nie jest uszkodzony w stopniu uniemożliwiającym prawidłowe działanie elektronarzędzia. Przed zastosowaniem elektronarzędzia zleć naprawę uszkodzonych części. Przyczyną wielu wypadków z elektronarzędziami jest ich niewłaściwa konserwacja.

f) Dbaj o to, aby narzędzia skrawające były ostre i czyste. Zadbane narzędzia skrawające z ostrymi ostrzami rzadziej się blokują i pozwalają się lepiej prowadzić.

g) Korzystaj z elektronarzędzia, narzędzi roboczych itd. zgodnie z niniejszymi instrukcjami. Uwzględniaj przy tym warunki pracy i wykonywaną czynność. Używanie elektronarzędzi do celów innych niż przewiduje to ich przeznaczenie może doprowadzić do niebezpiecznych sytuacji.

h) Uchwyty i powierzchnie chwytne utrzymuj w czystości, w stanie suchym, wolne od olejów i smarów. Śliskie uchwyty i powierzchnie chwytne nie dają gwarancji bezpiecznej obsługi i kontroli elektronarzędzia w trudnych do przewidzenia sytuacjach.

WSKAZÓWKI BEZPIECZEŃSTWA DOTYCZĄCE NOŻYC SKOKOWYCH

- Trzymaj narzędzie mocno.
- Zabezpiecz obrabiany przedmiot należycie.
- Trzymaj ręce z daleka od wirujących elementów.
- Krawędzie i wióry obrabianego przedmiotu są ostre. Noś rękawice ochronne. Aby zapobiec urazom, zaleca się również noszenie butów o grubych podeszwach.
- Nie odkładaj narzędzia na wiórach obrabianego przedmiotu. W przeciwnym razie może dojść do uszkodzenia narzędzia lub jego nieprawidłowego działania.
- Nie pozostawiaj pracującego narzędzia bez nadzoru. Narzędzia należy używać wyłącznie trzymając je w ręku.
- Dbaj zawsze o zachowanie stabilnej postawy. Używając narzędzia na umieszczonych wysoko stanowiskach roboczych, upewnij się, że poniżej nie przebywają żadne osoby.
- Unikaj dotykania kołka karbowego, matrycy lub obrabianego przedmiotu bezpośrednio po obróbce, ponieważ elementy te są jeszcze bardzo gorące i mogą powodować oparzenia skóry.
- Unikaj możliwości przecięcia kabli elektrycznych. Może to prowadzić do poważnych wypadków spowodowanych porażeniem prądem.

DANE TECHNICZNE	
Model	**RTNSDB0014**
Zasilanie	230 V / 50 Hz
Moc maksymalna	1600 W
Częstotliwość skoku, bez obciążenia	2200 u/min
Zakres pracy	Aluminium: 2,5 mm Stal: 1,6 mm
Minimalny promień cięcia	Wewnętrzny: 45 mm Zewnętrzny: 50 mm
Szerokość cięcia	5 mm
Skok posuwowo zwrotny	7 mm
Klasa ochronności	II
Waga netto	1.76kg
Poziom ciśnienia akustycznego L_{pA} K=3dB(A)	93 dB(A), K = 3 dB
Poziom mocy akustycznej L_{wA} K=3dB(A)	104 dB(A), K = 3 dB
Poziom wibracji K=1,5m/s^2	8,7 m/s^2, K = 1,5 m/s^2

OPIS URZĄDZENIA

Lp.	Nazwa	Lp.	Nazwa
1.	Włącznik/wyłącznik	7.	Klucz imbusowy
2.	Śruba imbusowa	8.	Śruba imbusowa
3.	Rowek pomiarowy 1,6 mm	9.	Kołek karbowy
4.	Rowek pomiarowy 1,2 mm	10.	Klucz imbusowy
5.	Uchwyt matrycy	11.	Uchwyt narzędziowy
6.	Matryca	12.	Gniazdo szczotki węglowej

MONTAŻ

Przed rozpoczęciem jakichkolwiek prac przy urządzeniu wyłącz je oraz wyciągnij wtyk sieciowy z gniazda.

ZMIANA POZYCJI UCHWYTU MATRYCY

(Patrz rys. A)

Pozycję matrycy można przestawiać o 360°. Wstępnie zadane są cztery pozycje robocze z przesunięciem o 90°. Pozycje robocze można ustawiać w następujący sposób:

- Odkręć śrubę imbusową (2) znajdującym się w zestawie kluczem imbusowym (7).
- Obróć uchwyt matrycy (5) do żądanej pozycji roboczej, aby dany otwór w uchwycie matrycy wskazywał w kierunku śruby imbusowej (2).
- Dokręć ponownie śrubę imbusową (2) znajdującym się w zestawie kluczem imbusowym (7).
- Obracając lekko uchwyt matrycy (5) sprawdź, czy jest on prawidłowo zamocowany w swojej prawidłowej pozycji.

DOPUSZCZALNA GRUBOŚĆ MATERIAŁU

Maksymalna wydajność cięcia zależy od jakości i twardości materiału. Rowek pomiarowy i na uchwycie matrycy służy jako sprawdzian grubości wskazujący dopuszczalną grubość cięcia. Nigdy nie należy ciąć materiału o grubości większej niż podana w danych technicznych.

MONTAŻ I DEMONTAŻ KOŁKA KARBOWEGO ORAZ UCHWYTU MATRYCY

(Patrz rys. B + C)

- W celu demontażu kołka karbowego (9) i uchwytu matrycy (5) odkręć śrubę imbusową (2) znajdującym się w zestawie kluczem imbusowym (7).
- Zdejmij uchwyt matrycy (5) z urządzenia.
- Odkręć śrubę imbusową (8) znajdującym się w zestawie kluczem imbusowym (10), aby następnie wyjąć kołek karbowy (9) z uchwytu narzędziowego (11).
- W celu zamontowania włóż nowy dostarczony kołek karbowy (9) w uchwyt narzędziowy (11), aby otwór w kołku karbowym (9) wskazywał w kierunku śruby imbusowej (8).
- Dokręć śrubę imbusową (8) , aby zamocować kołek karbowy (9).
- Poprowadź i wsuń uchwyt matrycy (5) ponownie przez uchwyt narzędziowy (11) do urządzenia.
- Obróć uchwyt matrycy (5) do żądanej pozycji roboczej, aby dany otwór w uchwycie matrycy (5) wskazywał w kierunku śruby imbusowej (2).

- Dokręć ponownie śrubę imbusową (2) znajdującym się w zestawie kluczem imbusowym (7).
- Obracając lekko uchwyt matrycy (5) sprawdź, czy jest on prawidłowo zamocowany w swojej prawidłowej pozycji.

OBSŁUGA

WŁĄCZANIE / WYŁĄCZANIE

Włączanie urządzenia

Naciśnij wyłącznik (1), przełączając go w położenie „I".

Wyłączanie urządzenia

Naciśnij wyłącznik (1), przełączając go w położenie „0".

SMAROWANIE

Nanieś dostępny w handlu olej maszynowy na linię cięcia, aby wydłużyć żywotność kołka karbowego (9) i matrycy (6). Jest to szczególnie ważne przy cięciu aluminium.

PROCES CIĘCIA

Podczas obróbki trzymaj urządzenie pod kątem prostym (90°) względem obrabianego przedmiotu.

Przesuwaj urządzenie z delikatnym naciskiem w kierunku cięcia.

WYCIĘCIA

W przypadku wycięć wewnętrznych konieczne jest wykonanie otworu powyżej 22,5 mm w celu włożenia uchwytu matrycy (5).

KONSERWACJA I CZYSZCZENIE

OSTRZEŻENIE! NIEBEZPIECZEŃSTWO OBRAŻEŃ! Przed rozpoczęciem jakichkolwiek prac przy urządzeniu wyłącz je oraz wyciągnij wtyk sieciowy z gniazda.

- Urządzenie musi być zawsze czyste, suche i niezabrudzone olejem ani smarem.
- Do czyszczenia obudowy używaj suchej szmatki.
- Szczotki węglowe należy regularnie usuwać i sprawdzać. Jeśli są zużyte do granicy zużycia, należy je wymienić. Szczotki węglowe należy zawsze utrzymywać w czystości, aby mogły swobodnie przesuwać się w uchwytach. Obie szczotki węglowe należy wymienić jednocześnie. Używaj tylko identycznych szczotek węglowych.
- Odkręć nasadki uchwytów szczotek (12) za pomocą śrubokręta. Usuń zużyte szczotki węglowe, włóż nowe, a następnie ponownie przykręć nasadki uchwytów szczotek.

OSTRZEŻENIE! Jeśli konieczna jest wymiana przewodu zasilania sieciowego, powinna ona zostać wykonana przez producenta lub jego przedstawiciela, aby uniknąć zagrożeń bezpieczeństwa.

GWARANCJA

W okresie gwarancji nabywca ma prawo do bezpłatnych napraw wynikających z wad produkcyjnych.

Gwarancja jest uznawana tylko wtedy, gdy wyrób jest dostarczony do punktu sprzedaży w kompletnym stanie, nierozmontowany, wraz z dowodem zakupu i prawidłowo wypełnioną kartą gwarancyjną.

WYŁĄCZENIA GWARANCJI PRODUCENTA

Następują, gdy urządzenie wykazuje uszkodzenia będące konsekwencją naturalnego zużycia lub wynikające z niewłaściwego obchodzenia się ze sprzętem (np. przeciążenie, wywieraniem zbyt dużych nacisków – w szczególności pęknięć lub złamań części plastikowych i innych uszkodzeń mechanicznych oraz wad powstałych wskutek tych uszkodzeń).

Jak również w przypadkach jak poniżej:

- Stwierdzi się próby samowolnych napraw.
- Urządzenie poddano w okresie gwarancji przeróbkom lub naprawom przez osoby nieupoważnione.
- Narzędzie było wykorzystywane w przemyśle lub rzemiośle (narzędzie wyprodukowano dla majsterkowiczów i nie jest przeznaczone do pracy zarobkowej).

Gwarancją nie są objęte takie elementy narzędzia, które mogą ulec uszkodzeniu wskutek naturalnego zużycia lub przeciążenia (np. matryce, uchwyty i zaciski, kable, elementy obudowy oraz wszelkie elementy maskujące).

SERWIS

Naprawy narzędzi elektrycznych powinny się odbywać wyłącznie przez wykwalifikowany personel przy zastosowaniu oryginalnych części zamiennych. W ten sposób zapewnia się bezpieczeństwo użytkowania urządzenia.

Adres:
Serwis RED TECHNIC i POWERMAT
ul. Obrońców Poczty Gdańskiej 97
42-400 Zawiercie
Tel. 32 670 39 68, wewnętrzny 4
e-mail: serwis@powermat.pl

USUWANIE ZUŻYTYCH URZĄDZEŃ

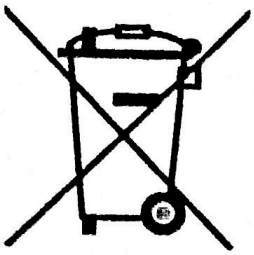

Po zakończeniu okresu użytkowania nie wolno wyrzucać niniejszego produktu poprzez normalne odpady komunalne, lecz należy go oddać do punktu zbiórki i recyklingu urządzeń elektrycznych i elektronicznych. Informuje o tym symbol, umieszczony na produkcie, instrukcji obsługi lub opakowaniu. Dzięki powtórnemu użyciu, wykorzystaniu materiałów lub innym formom wykorzystania zużytych urządzeń wnoszą Państwo istotny wkład w ochronę naszego środowiska.

Tylko dla państw należących do UE:

Zgodnie z europejską wytyczną 2012/19/UE, niezdatne do użytku elektronarzędzia, a zgodnie z europejską wytyczną 2006/66/WE uszkodzone lub zużyte akumulatory/baterie, należy zbierać osobno i doprowadzić do ponownego przetworzenia zgodnego z zasadami ochrony środowiska.
Producent aktywny jest pod numerem rejestrowym BDO: 000063719

Każdy sklep ma obowiązek nieodpłatnego przyjęcia starego sprzętu, jeśli kupimy w nim nowy sprzęt tego samego rodzaju i pełniący tą samą funkcję. Można zostawić zużyty sprzęt w sklepie, w którym kupiłeś nowe urządzenie.
Sklepy o powierzchni sprzedaży sprzętu przeznaczonego dla gospodarstw domowych wynoszącej min. 400 m^2, są zobowiązane do nieodpłatnego przyjęcia w tej jednostce lub w jej bezpośredniej bliskości zużytego sprzętu pochodzącego z gospodarstw domowych, którego żaden z zewnętrznych wymiarów nie przekracza 25 cm, bez konieczności zakupu nowego sprzętu przeznaczonego dla gospodarstw domowych. Można zostawić małogabarytowy zużyty sprzęt w dużym markecie bez konieczności kupowania nowego.
Dystrybutor, dostarczając nabywcy sprzęt przeznaczony dla gospodarstw domowych, obowiązany jest do nieodpłatnego odbioru zużytego sprzętu pochodzącego z gospodarstw domowych **w miejscu dostawy tego sprzętu**, o ile zużyty sprzęt jest tego samego rodzaju i pełnił te same funkcje co sprzęt dostarczony. W przypadku składania zamówienia przez oficjalną stronę producenta wystarczy poinformować nas o tym wpisując swój komentarz w polu **Uwagi do zamówienia. W taki sposób można oddać zużyty sprzęt elektryczny i elektroniczny w miejsce dostawy.**
Można też odnieść stare urządzenie do punktu zbioru.
Więcej informacji odnośnie punktów składowania zużytych urządzeń jest pod adresem strony:
https://sklep.powermat.pl/webpage/pl/recycling.html

DANE PRODUCENTA

P.H. Powermat T.M.K. Bijak Sp. Jawna
Ul. Obrońców Poczty Gdańskiej 97
42-400 Zawiercie
http://www.redtechnic.eu

DEKLARACJA ZGODNOŚCI

DEKLARACJA ZGODNOŚCI WE

Niniejsza deklaracja zgodności wydana zostaje na wyłączną odpowiedzialność producenta:

P.H. POWERMAT T.M.K. Bijak Sp. Jawna
ul. Obrońców Poczty Gdańskiej 97, 42-400 Zawiercie, Polska
NIP 5771841846, REGON 151996850

Przedmiot deklaracji:
nazwa: **NOŻYCE SKOKOWE DO CIĘCIA BLACHY**
marka: **RED TECHNIC**
model (oznaczenie producenta): **RTNSDB0014**

Wymieniony powyżej przedmiot niniejszej deklaracji jest zgodny z odnośnymi wymaganiami unijnego prawodawstwa harmonizacyjnego:

Dyrektywa Maszynowa (MD) 2006/42/WE
Rozporządzenie Ministra Gospodarki z dnia 21 października 2008r. w sprawie zasadniczych wymagań dla maszyn (Dz. U. nr 199, poz. 1228)
Dyrektywa Kompatybilność Elektromagnetyczna (EMC) 2014/30/UE
Ustawa z 13 kwietnia 2007r. o kompatybilności elektromagnetycznej (Dz. U. nr 82 poz.556)
Dyrektywa RoHS II 2011/65/UE i RoHS III 2015/863/UE
Dyrektywa 2011/65/UE Parlamentu Europejskiego i Rady z dnia 8 czerwca 2011 r. w sprawie ograniczenia stosowania niektórych niebezpiecznych substancji w sprzęcie elektrycznym i elektronicznym
Dyrektywa 2015/863/UE z dnia 31 marca 2015 r. zmieniająca załącznik II do dyrektywy 2011/65/UE w odniesieniu do wykazu substancji objętych ograniczeniem

Odniesienia do odnośnych norm zharmonizowanych, które zastosowano, lub do innych specyfikacji technicznych, w stosunku do których deklarowana jest jego zgodność:

EN 62841-1:2015 EN IEC 55014-1:2021 EN IEC 55014-2:2021
EN IEC 61000-3-2:2019+A1 EN 61000-3-3:2013+A1+A2

Informacje dodatkowe:
Osoby upoważnione do przygotowania dokumentacji technicznej:
Krzysztof Wołek, Krystian Bijak

Ostatnie dwie cyfry roku, w którym naniesiono oznaczenie CE: 22

CE

Miejsce wystawienia:
Zawiercie
Data wystawienia:
2022.10.15

P.H. POWERMAT T.M.K. Bijak Sp. Jawna
Ul. Obrońców Poczty Gdańskiej 97
42-400 Zawiercie

Krzysztof Wołek
Specjalista ds. Sprzedaży

Krystian Bijak
Współwłaściciel firmy